生産中止図面
２０１２／０５

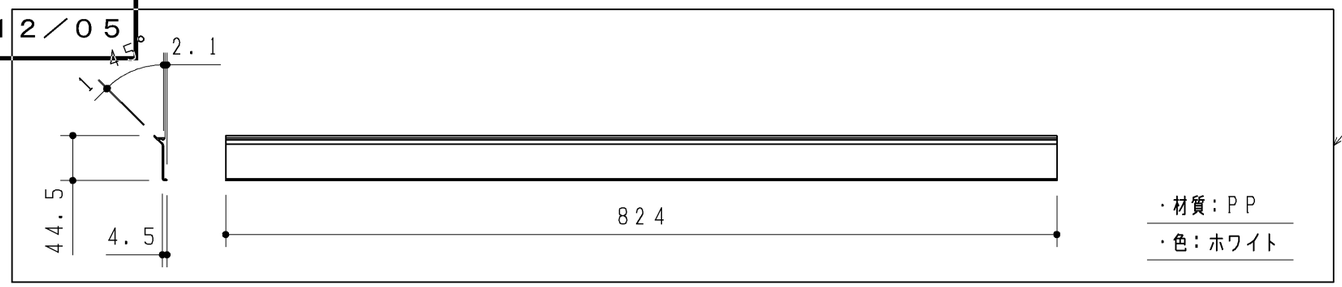

品　番	表面色
ＵＧＫＡ０１ＢＬＳ＃ＮＷ１	ホワイト
ＵＧＫＡ０１ＢＬＳ＃ＮＲ２	ナチュラルウッド
ＵＧＫＡ０１ＢＬＳ＃ＤＲ２	ダークウッドＡ

同梱部材

品　名	数量（仕様）
ねじセット	トラス＋４×４０ＴＰねじ　３ヶ

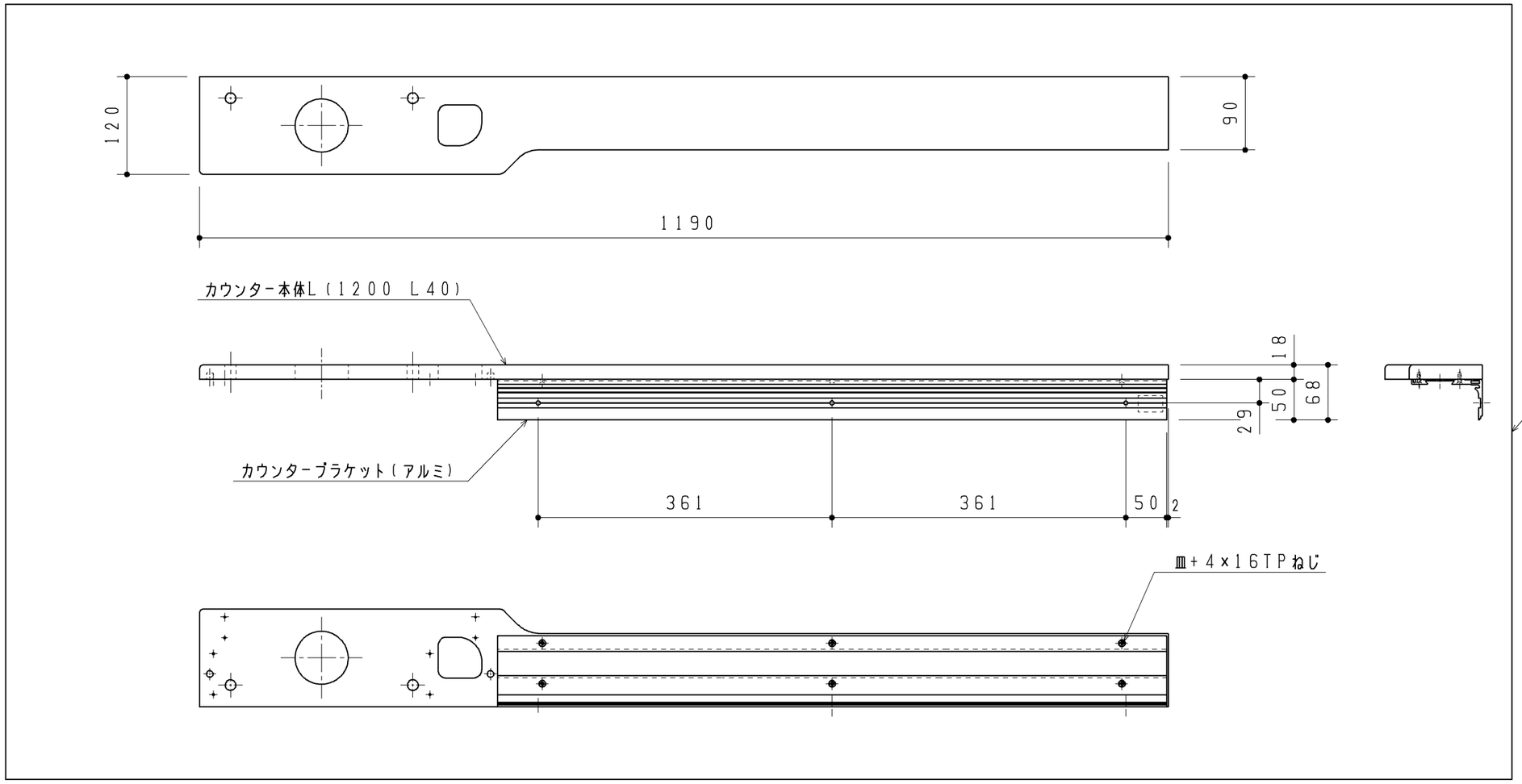

TOTO		第三角法	単位 ｍｍ	名称 カウンターセットＬ（１２００　Ｌ４０用）
製図 段	検図 稲垣	日付 '11.2.1	尺度 1:6	品番
備考				ＵＧＫＡ０１ＢＬＳ＃＊

A3