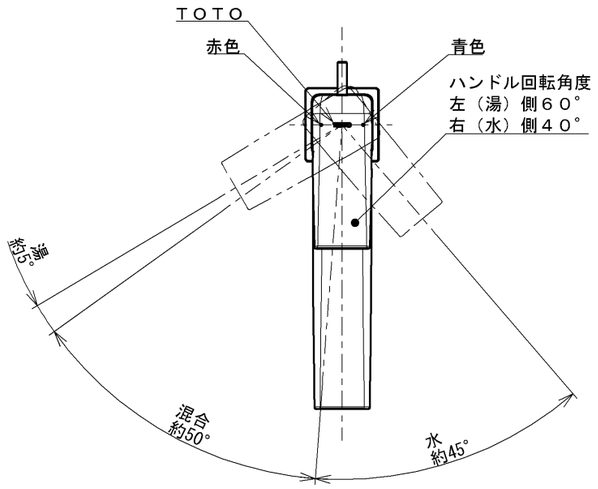

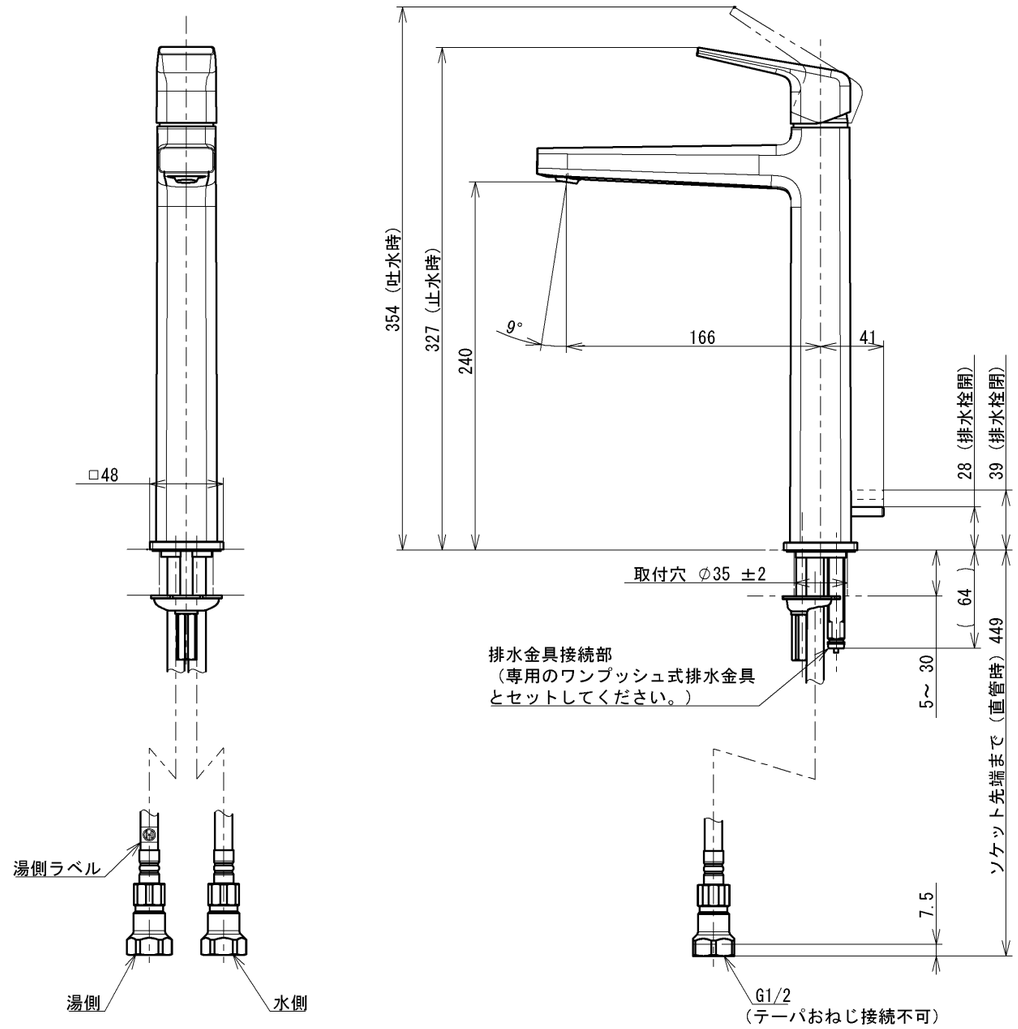

ITEM No.	COLOR
TLG10305J#BBR	ブラッシュドブロンズ
TLG10305J#BN	ブラッシュドニッケル
TLG10305J#MBL	マットブラック
TLG10305J	色番なし

仕様		
用途		一般住宅用
給水圧力	最低必要水圧	0．05MPa（流動時）
	最高水圧	0．75MPa（静止時） ※快適にお使いいただくためには、0．2MPa程度の圧力をおすすめします。
使用可能水質		水道水または飲用可能な井戸水
使用環境温度		－20～40℃（0℃以下は水を抜いた状態）
最高給湯温度		85℃
特記事項		（1）湯圧が水圧より高くならないように設定してください。 （2）安全のため給湯温度は60℃以下でのご使用をおすすめします。 （3）湯水を逆に配管しないでください。

節湯 C1

水道法適合品（JIS）

TOTO		単位 mm	名称 台付シングル混合水栓
製図 黒田（由）	検図 北野 宮城	日付 2025-11-26	尺度 1:4
備考			品番 TLG10305J
			図番 TLG10305J=SA00.003.00

A3