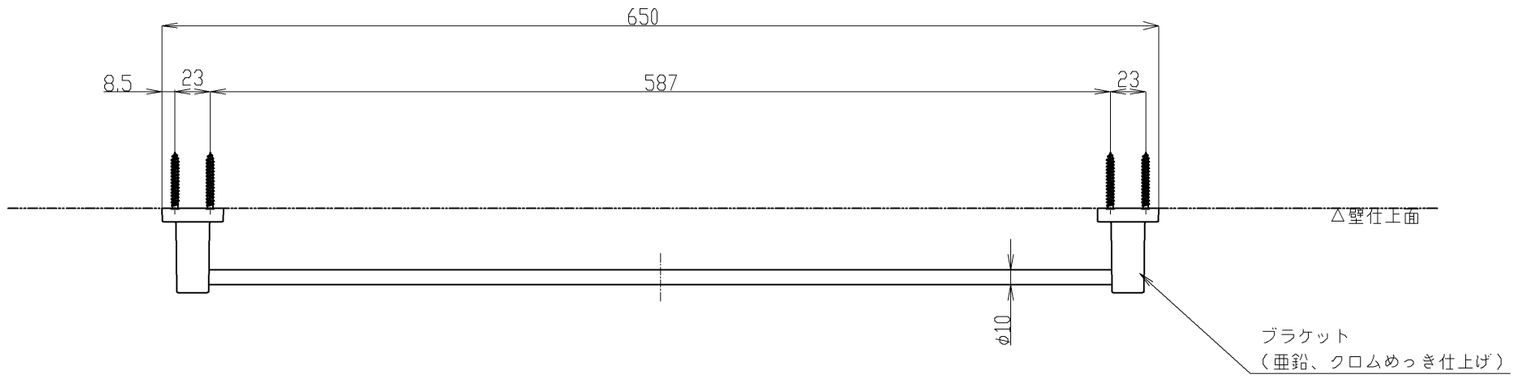


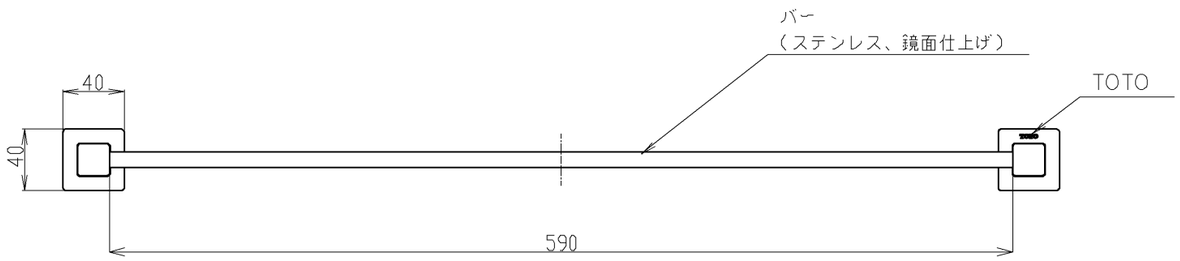


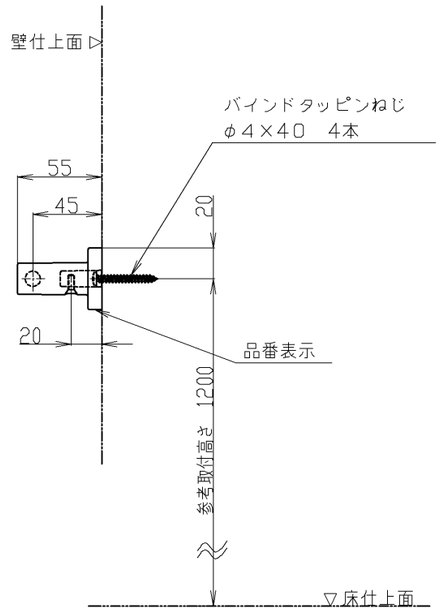


・取付面には厚さ12mm以上の構造用合板（ＪＡＳ規格品）、または同等以上の強度のある下地材を使用する。
・取付面がコンクリート下地の場合は、同梱の樹脂プラグを使用する。

| | | | | |
|---|---|---|---|---|
| TOTO | | | 単位 mm | 名称 タオル掛け |
| 製図 金村 | 検図 真鍋 長谷 高良 | 日付 2020.8.28 | 尺度 1：4 | 品番 YT408S6R |
| 備考 | | | | 図番 YT408S6R |

A3