生産中止図面
２０１３／０９

区分
B

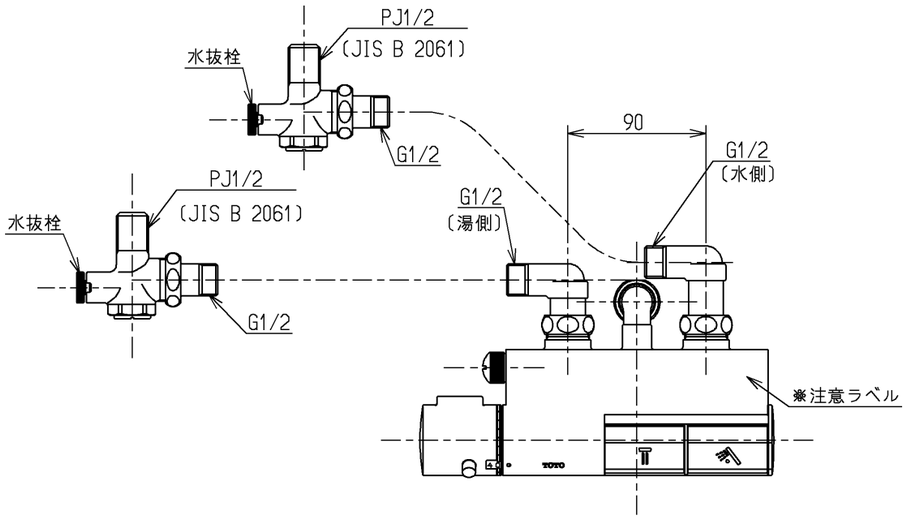

※注意ラベル詳細(1:1)

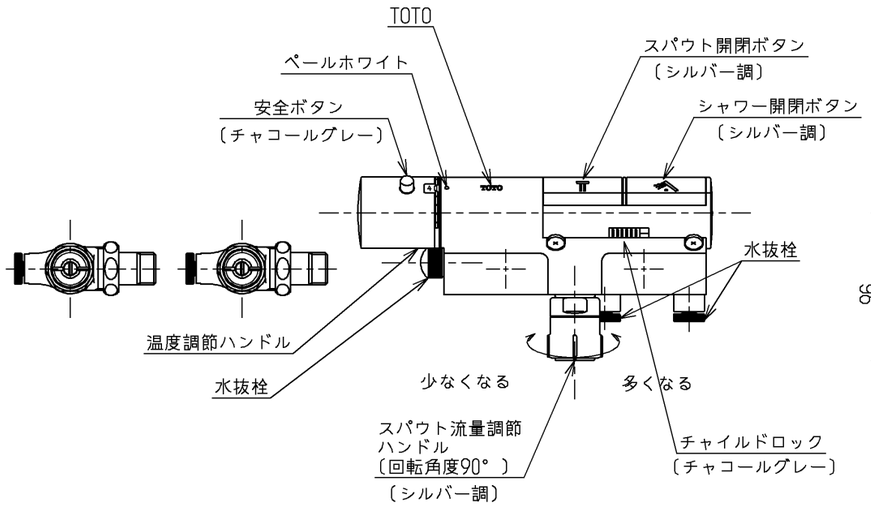

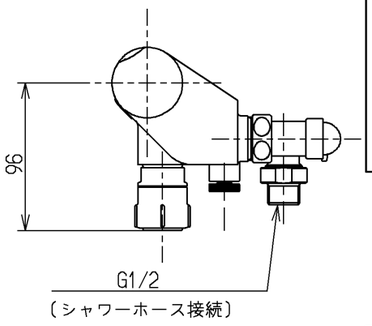

仕様		
用途		一般住宅用
給水圧力	最低必要水圧	セットするシャワーヘッドの仕様をご確認ください。
	最高水圧	0．75MPa(静止時) ※快適にお使いいただくためには、0．2MPa程度の圧力をおすすめします。
使用可能水質		水道水または飲用可能な井戸水
使用環境温度		−20〜40℃ (0℃以下は水を抜いた状態)
最高給湯温度		85℃
特記事項		(1)湯圧が水圧より高くならないように設定してください。 (2)給湯温度は、使用する温度より10°C以上高く設定してください。 (3)やけど防止のため、給湯機の給湯温度は60°Cを超えない設定をしてください。 (4)快適な吐水温度を確保するために50°C〜60°C設定をおすすめします。 (5)湯水を逆に配管しないでください。 (6)浴室内などでスチームをご使用の際は、器具内の圧力上昇でハンドルの動きが悪くなる場合があります。

約45°C以上のお湯が出ないようにしています。

シャワーとの組み合わせで「節湯A」
シャワーとの組み合わせで「節湯A1」

水道法適合品

TOTO		単位 mm	名称 壁付サーモ13 (寒)(浴室) (JIS)
製図 河野	検図 植村 松尾	日付 13.09.03	尺度 1：4
備考 逆止弁付			図番 TMN40BT2SZ

A3