生産中止図面
２０１９／１２

区分
B

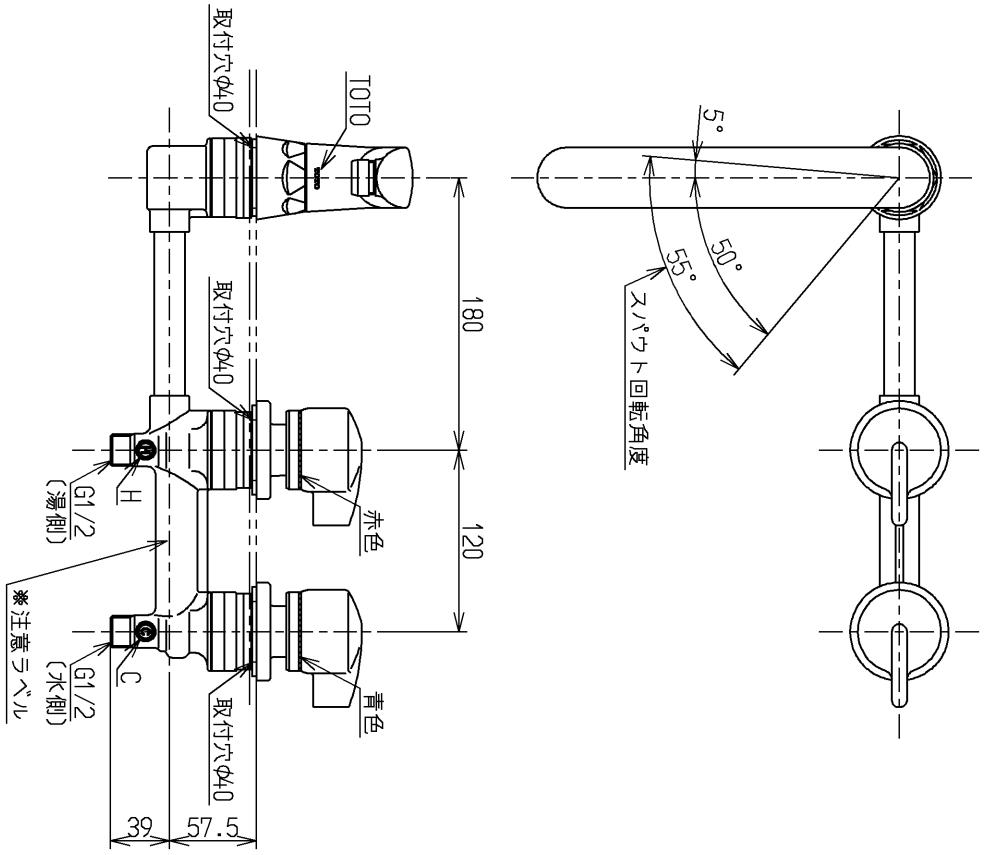

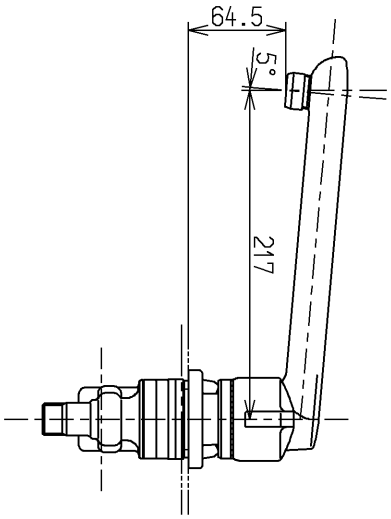

※注意ラベル詳細(1:1)

この面を浴槽側にして
取付けてください。

水道法適合品(JIS)

TOTO			単位 mm	名称 台付2ハンドル混合水栓
製図 小野(優)	検図 秋永(博) 松尾(祐)	日付 12.11.22	尺度 1：5	埋込
備考				図番 TUB20PR2AS

A4