生産中止図面
２０１９／７

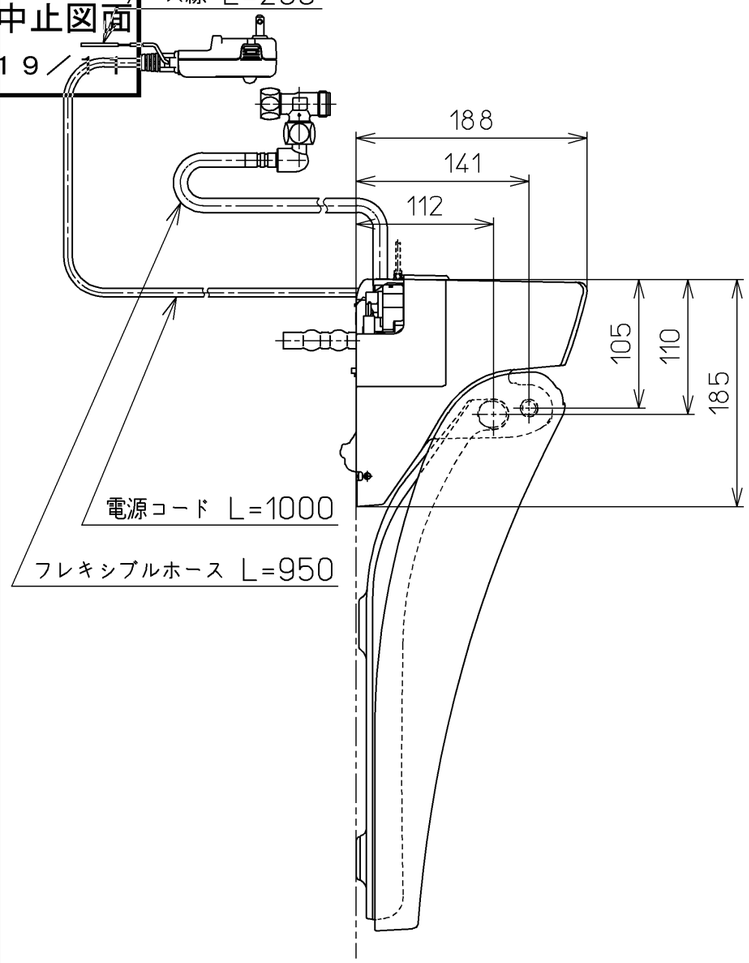

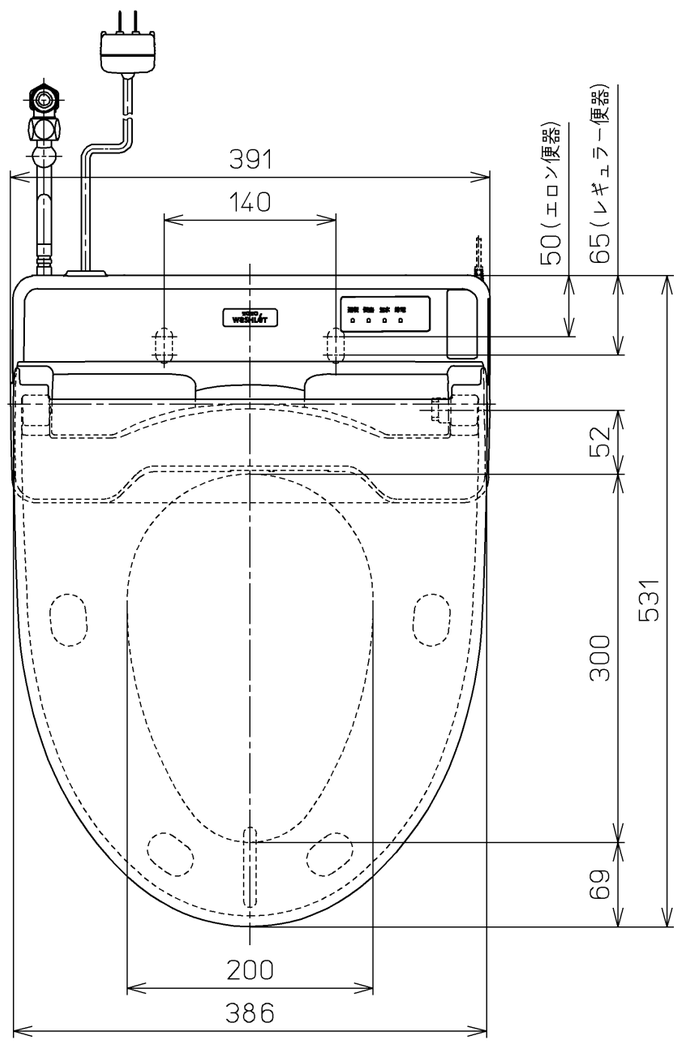

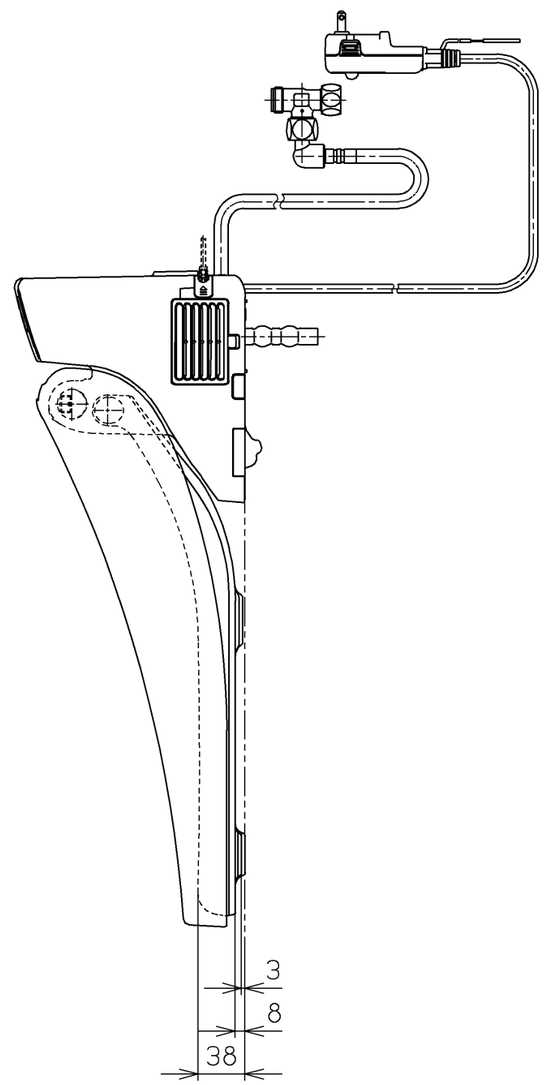

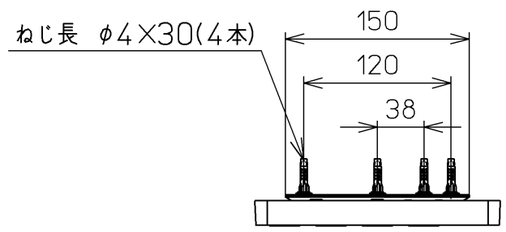

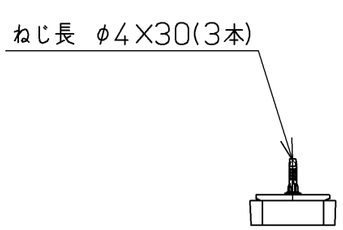

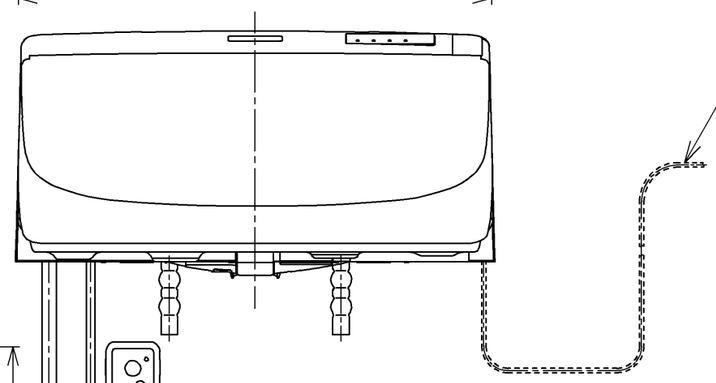

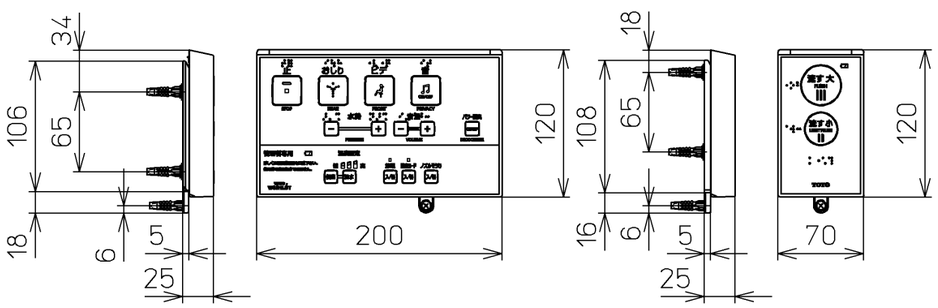

＊定格：AC100V-316W 50/60Hz

TOTO		単位 mm	名称 洗浄脱臭暖房便座
製図 高田ゆ	検図 末山次川	日付 14-07-25	尺度 1：5
備考 擬音装置付き			品番 TCF5503AG
			図番 TCF5503AG=A0101
A3			ページNo. 1-1 (改)