生産中止図面
２００６／１１

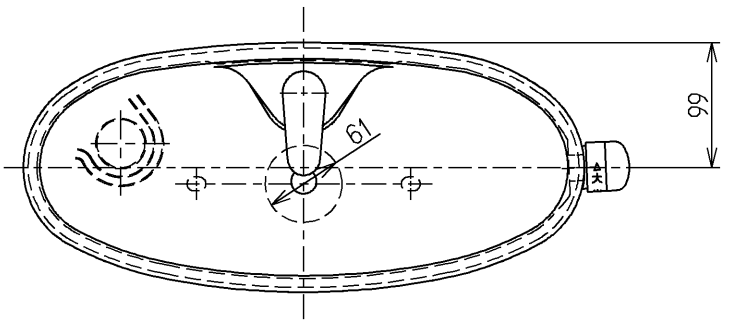

<付属品>
ボールタップ　×１式
排水弁　×１式
レバーハンドル　×１式
手洗金具　×１式
取付金具　×１式

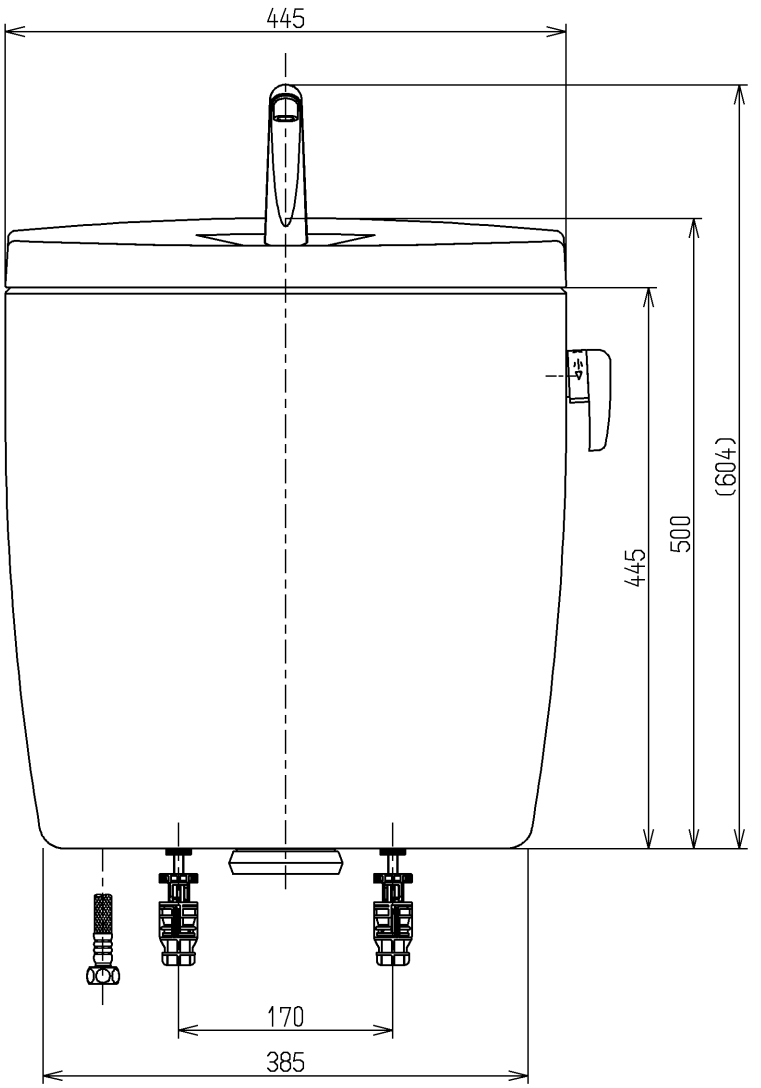

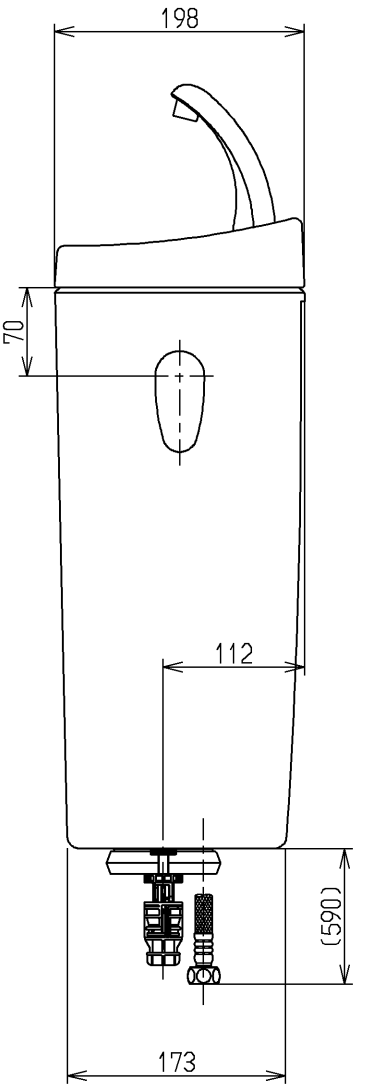

TOTO		単位 mm	名称 防露式手洗付密結形ロータンク
製図 稲垣	検図 稲垣 長野	日付 06.08.28	尺度 1：6
備考			図番 SH111BAKS

A4