生産中止図面
２０１２／０１

＊定格：AC100V-324W 50/60Hz
・最低必要水圧0.05MPa(流動時)
0.05MPa以下の場合、ウォシュレットの水勢が弱くなります。
・最高水圧は0.75MPaです。
＊給排水位置が適切でないと、止水栓が製品に干渉することがあります。
＊便器排水芯が494～540mmの場合は、便器を前に出して施工可能。
＊製品背面に電源を設けないでください。
コンセントが製品と干渉し、抜き差しができない場合があります。
＊電源コンセントは水や小水がかからない位置に設置してください。
また、壁給水の真下部に電源コンセントを設置したり、給水用ホースと
電源コンセントを接触させないでください。感電・発火の原因になります。

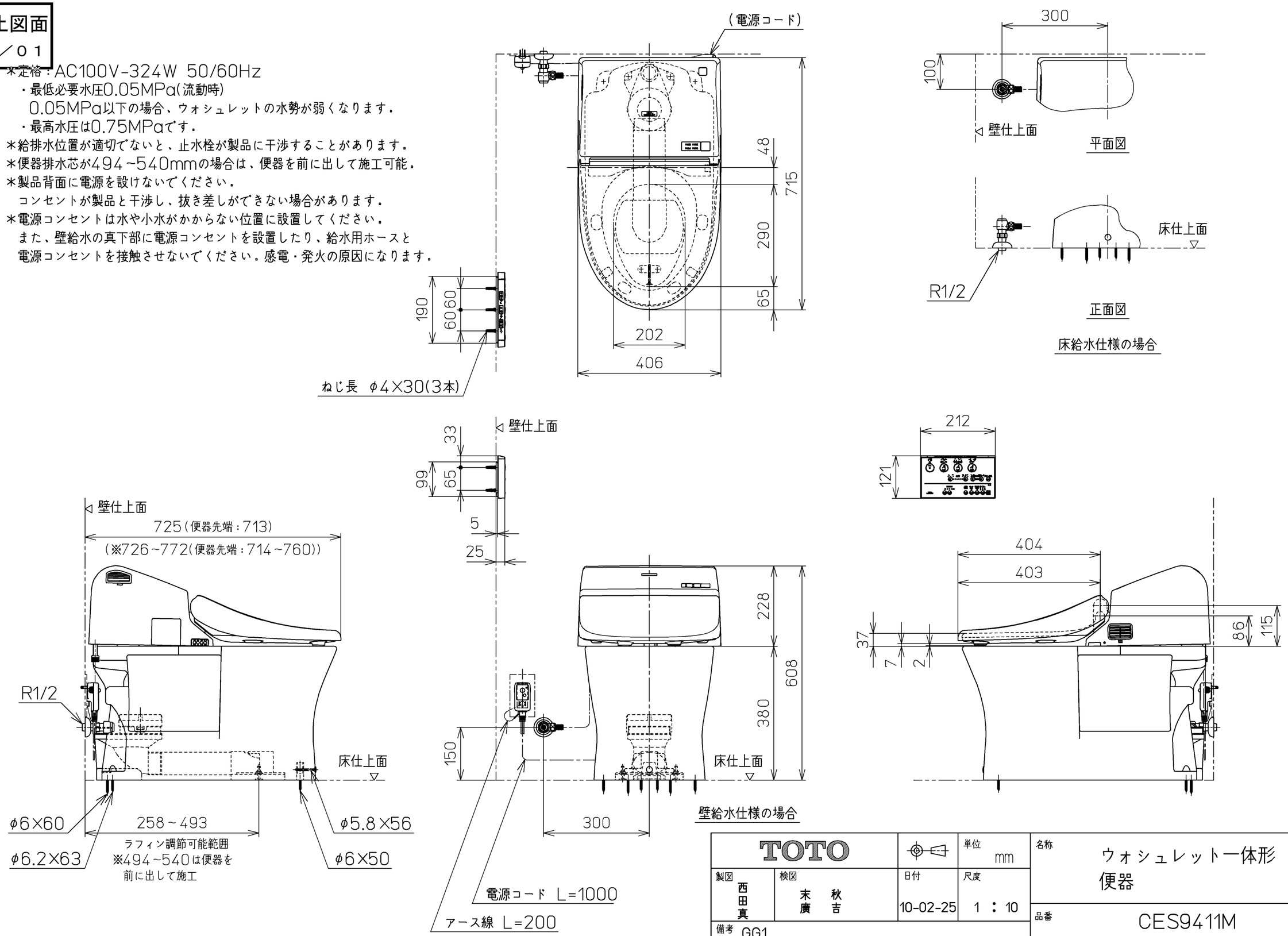

TOTO		単位 mm	名称 ウォシュレット一体形便器
製図 西田真	検図 末秋廣吉	日付 10-02-25	尺度 1：10
備考 GG1 一般地・流動兼用，S排水 リモデルタイプ			品番 CES9411M
			図番 CES9411M=A0106

A3 ページNo. 1-1 (改)