生産中止図面
２０１９／１１

区分
B

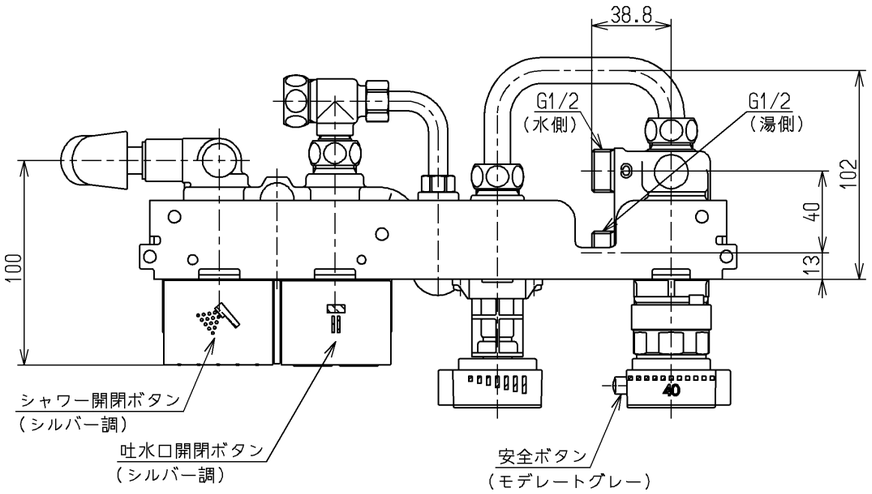

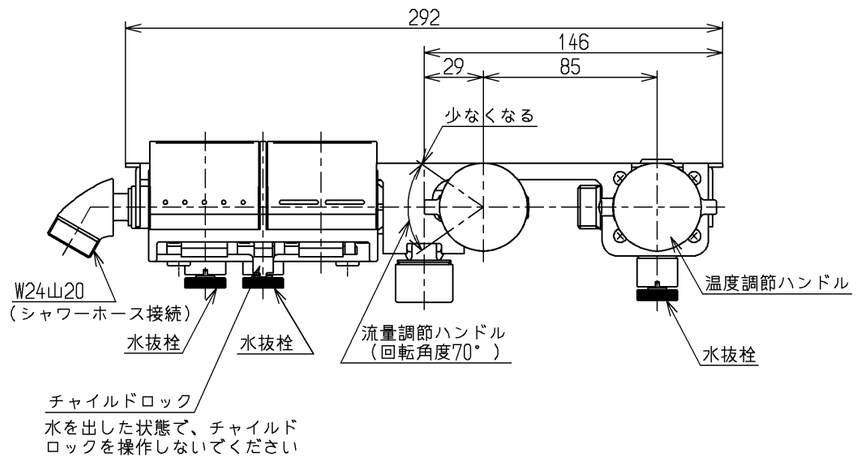

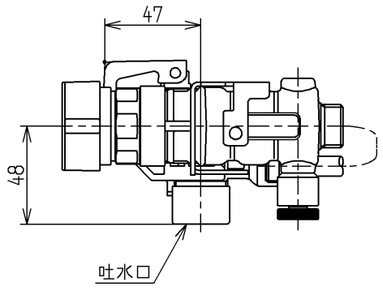

仕様		
用途		一般住宅用
給水圧力	最低必要水圧	セットするシャワーヘッドの仕様をご確認ください。
	最高水圧	０．７５MPa（静止時） ※快適にお使いいただくためには、０．２MPａ程度の圧力をおすすめします。
使用可能水質		水道水または飲用可能な井戸水
使用環境温度		－２０～４０℃（０℃以下は水を抜いた状態）
最高給湯温度		８５℃
特記事項		(1)湯圧が水圧より高くならないように設定してください。 (2)給湯温度は、使用する温度より１０°C以上高く設定してください。 (3)やけど防止のため、給湯機の給湯温度は６０°Cを超えない設定をしてください。 (4)快適な吐水温度を確保するために５０°C～６０°C設定をおすすめします。 (5)湯水を逆に配管しないでください。 (6)浴室内などでスチームをご使用の際は、器具内の圧力上昇でハンドルの動きが悪くなる場合があります。

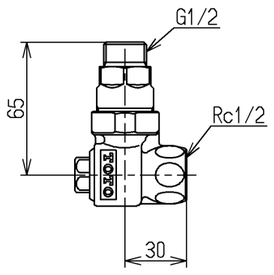

止水栓（２ヶ入り）

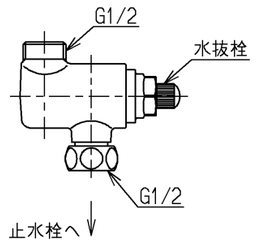

逆止弁ユニット（２ヶ入り）

やけど防止のため約45℃以上のお湯が出ないようにしています。
シャワーとの組み合わせで「節湯Ａ」
シャワーとの組み合わせで「節湯Ａ１」

水道法適合品

TOTO		単位	名称
		ｍｍ	台付サーモスタット混合水栓
製図 坪井	検図 秋(博)永 竹林	日付 15.12.01	尺度 １：３
			埋込、２ＷＡＹタッチＲ、寒冷地用
備考 逆止弁付			図番 TUB40B19RZ

A3