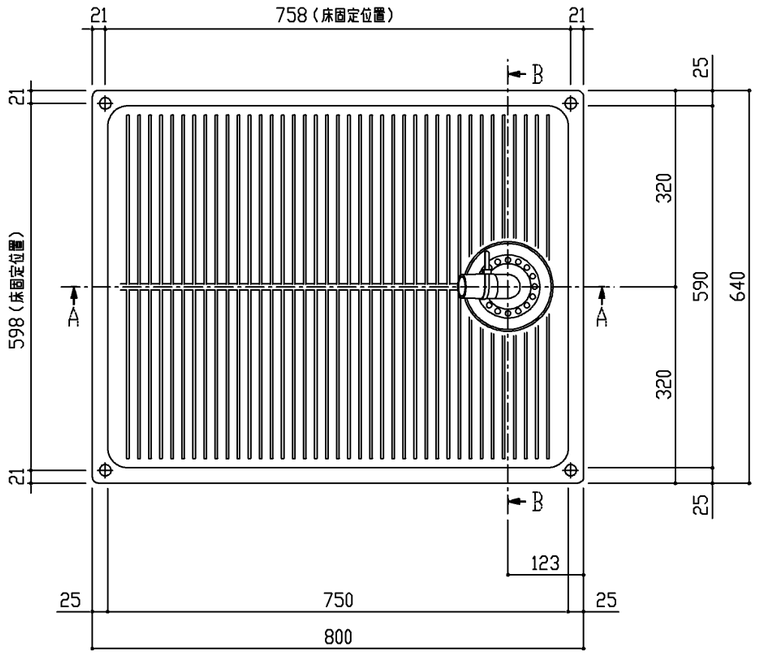

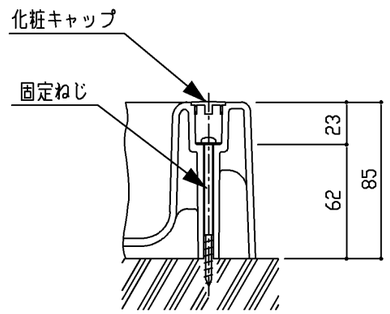

固定部詳細(尺度フリー)

商　品　リ　ス　ト		
品　　番	品　　名	個数
PWSP80D	洗濯機パン一式	1

構成品番一覧

番号	品　番	品　名	個数	備　考
①	PWP800N #SC1	PP製 洗濯機パン	1	化粧キャップ・固定ねじ付属
②	PJ2003B	鋳鉄製横引き排水トラップ	1	

補修部品品番一覧

品　番	品　名	個数	備　考
PWH43022W4	化粧キャップ	1	4個入
PWH55023W4	固定ねじ	1	4本入

製品情報

※　洗濯機パン本体の耐荷重（約200kg）
※　製品は一般品（BL認定外）
※　洗濯機排水ホース差込口径（φ32）
※　固定ねじ（4本）、化粧キャップ（4個）は洗濯機パンに同梱

工事情報

※　排水トラップの収まりが必要な為、床下を125mm以上確保してください
※　トラップの排水口の勾配は1° 10′
※　排水管接続部は、ねじ込み（Rc2）専用です
※　排水配管は排水勾配を十分確保してください
※　施工に関しては、施工説明書を確認の上取付けてください
※　床の厚みは20mm以内にしてください
※　洗濯機設置有効寸法は参考値の為、洗濯機との組合せは使用する洗濯機のカタログ、又は取扱説明書に記載されている設置条件を確認してください

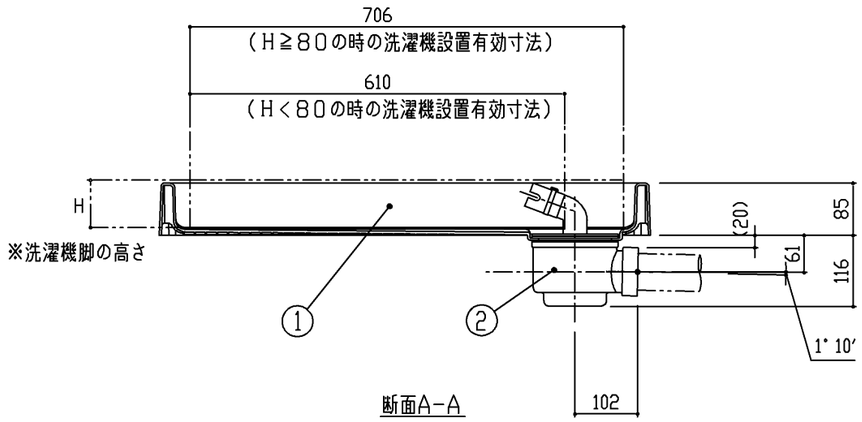

断面A-A

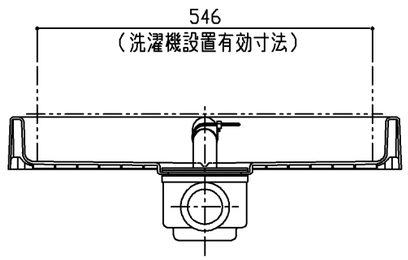

断面B-B

TOTO	名　称	製図		単位	現場名（備考欄）	品番	図番
	洗濯機パン	福澤		mm		PWSP80D	
		検図 松田	日付 07.02.28	尺度 1:10			

A3