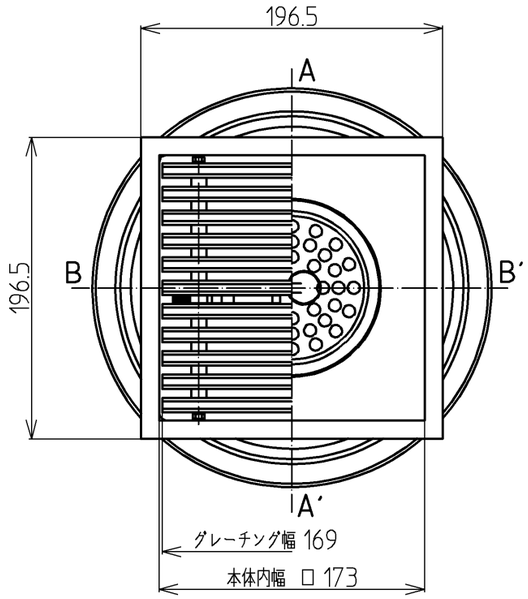

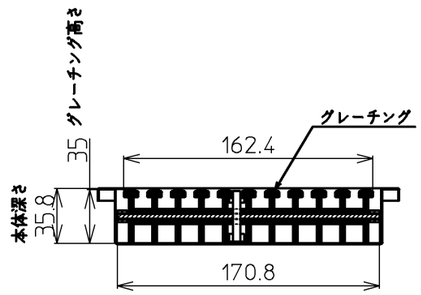

A−A′ 断面図

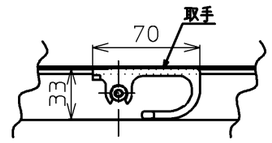

B−B′ 断面図

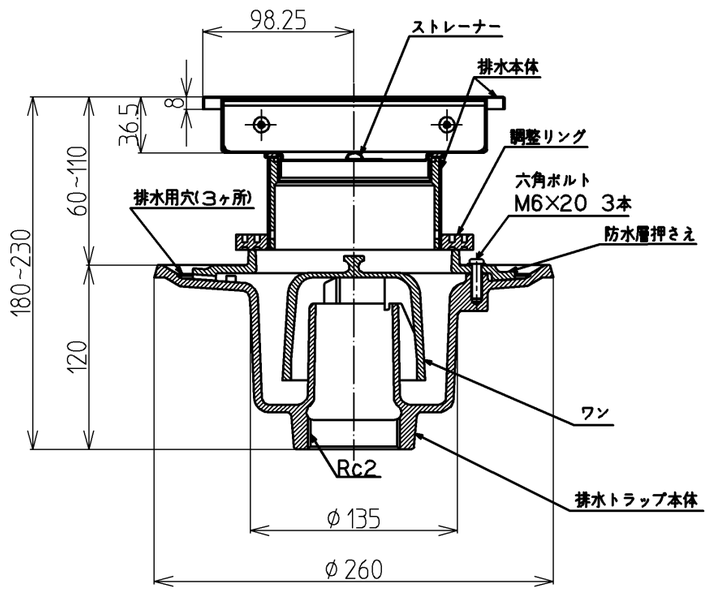

適合排水管(50A,R2)

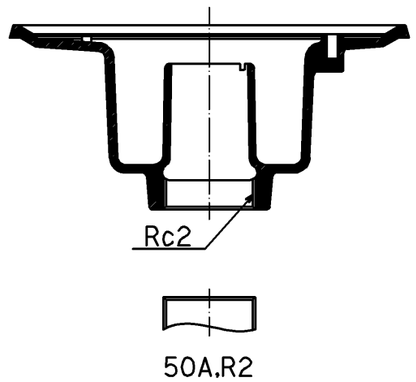

TOTO				単位 mm	名称 浴室排水ユニット (樹脂製グレーチング) 防水層タイプ
設計 長野	製図 佐藤	検図 本橋	承認 大塚	尺度 1:4	
				日付 2003.3.3	品番 EWB630SB
備考					図番