色　番	色　　彩	備　　考
#MN2	ムーンホワイト	
#MR3	ムーンピンク	
#MF4	ムーンライム	
#MF3	ムーングリーン	
#MC4	ムーンブラウン	

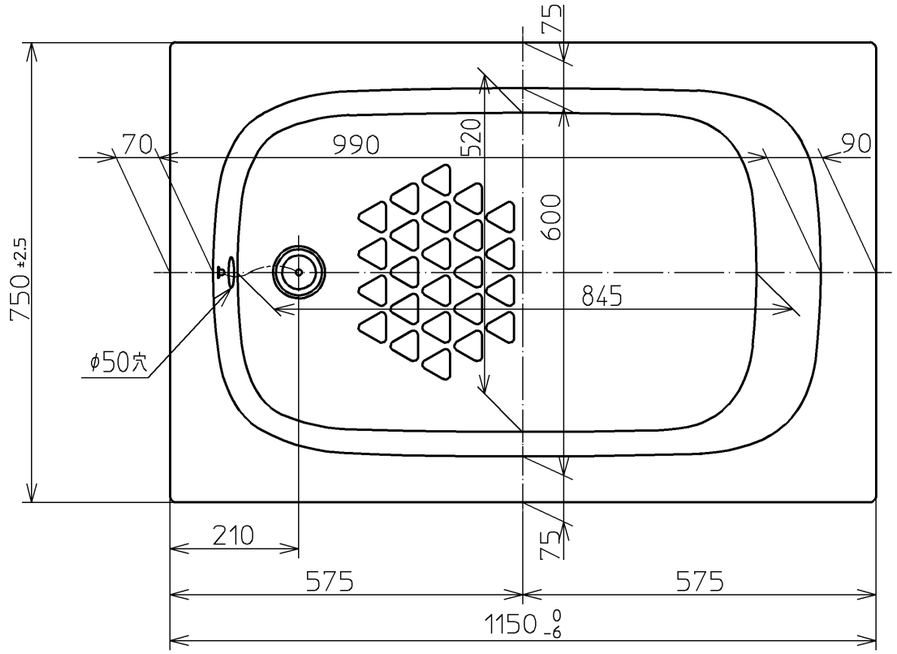

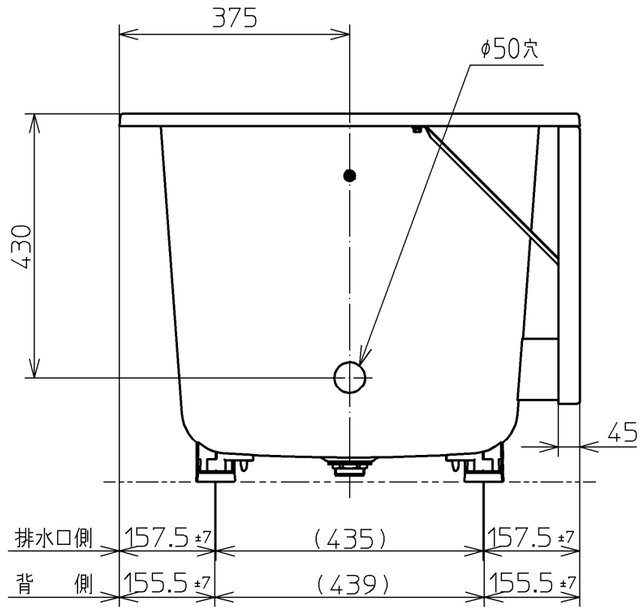

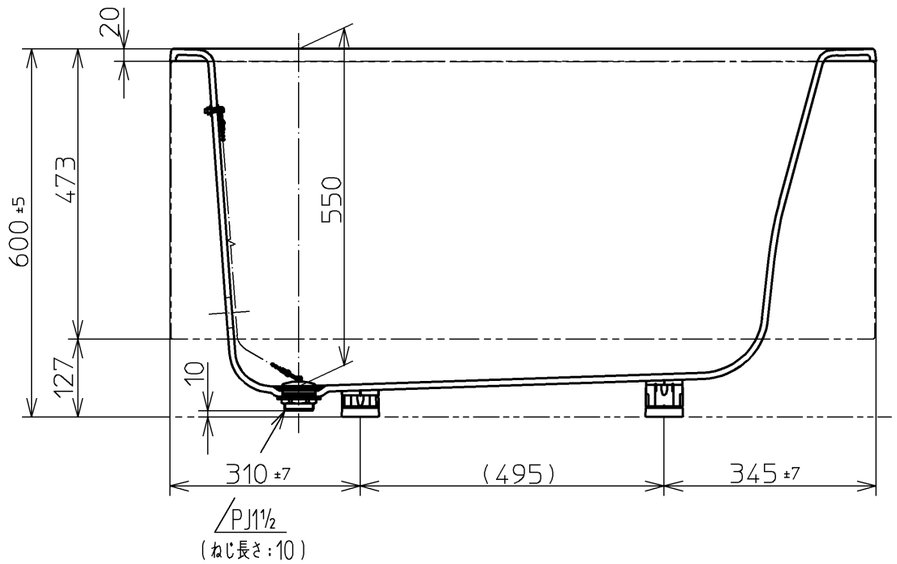

図　名	和洋折衷一方半エプロン付き ネオマーブバス (1150サイズ)				尺　度　1:10 図　番　PNS1111L1
年月日 06.12.21	製図	宇津木	検図	河目　榎園　大江	TOTO