生産中止図面
２００７／０４

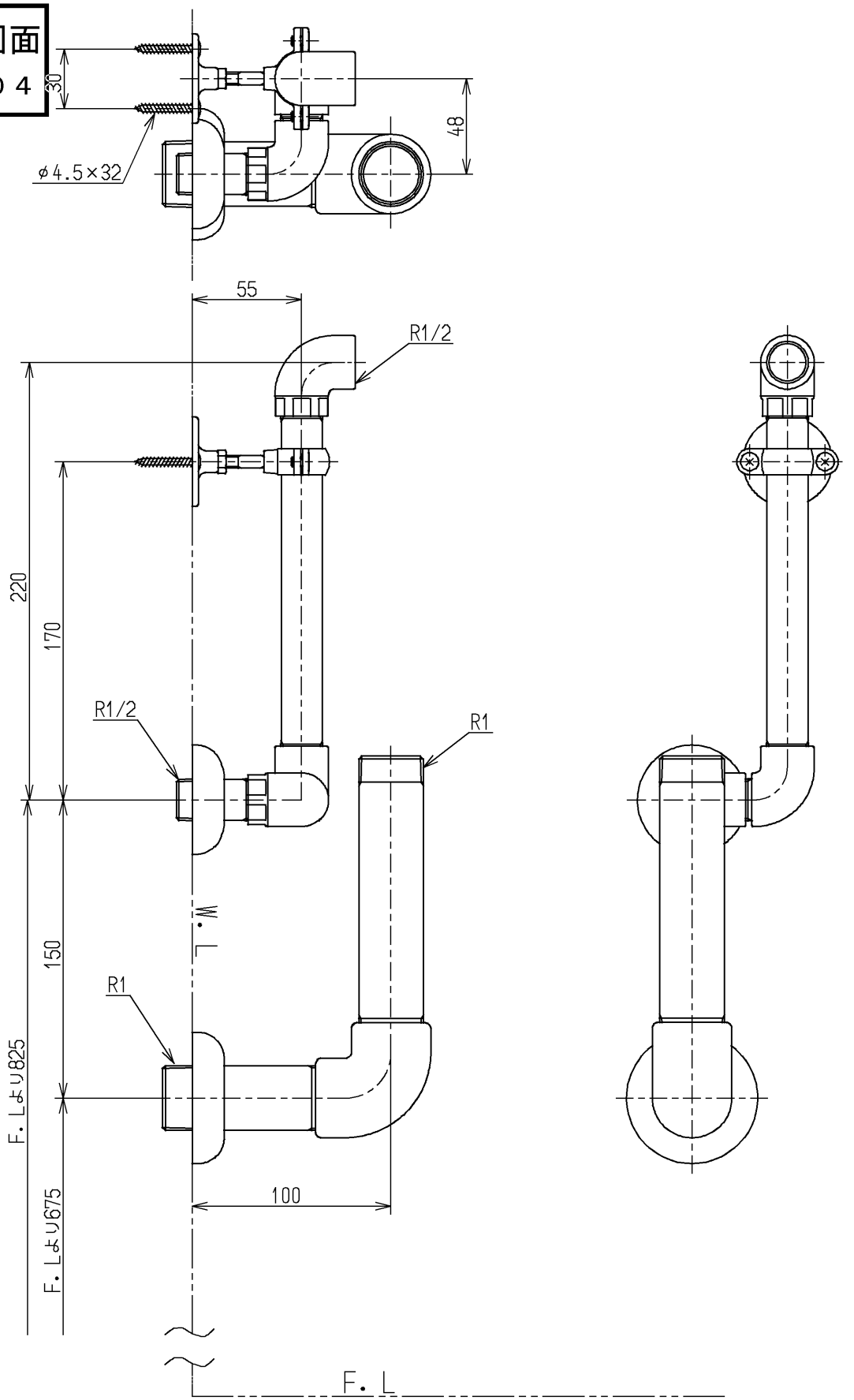

TOTO		単位 mm	名称 給水管（フラッシュバルブ用）
製図 藤田	検図 安田 酒井和	日付 03.03.07	尺度 1：3
備考 SK33用			図番 TK33B

A4