生産中止図面
２００５／０６

＊定格：AC100V-568W 50/60Hz

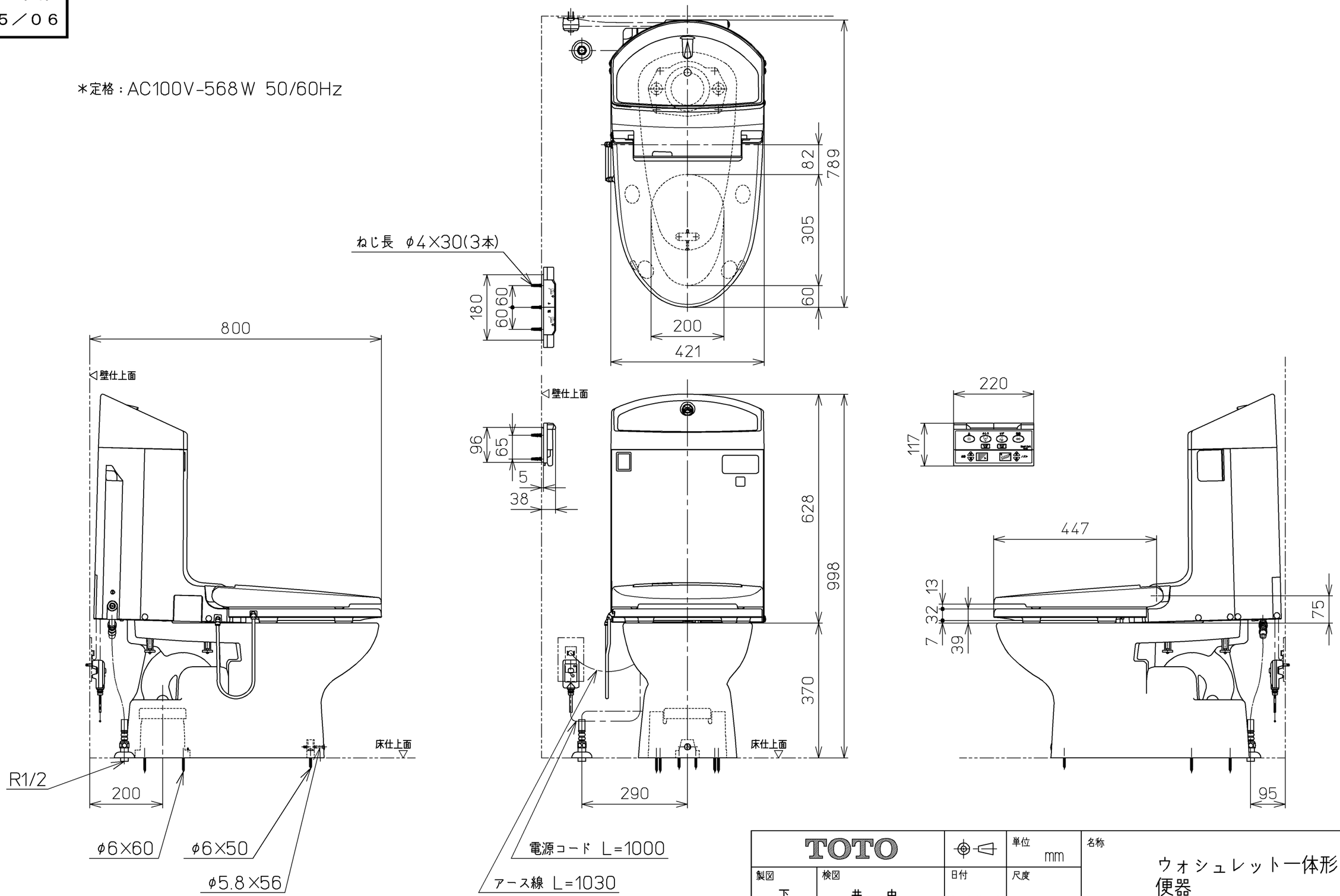

TOTO		単位 mm	名称 ウォシュレット一体形便器
製図 下東	検図 井上 中村	日付 01-08-10	尺度 1：10
備考 サイホン式防露便器 給水金具(止水栓)なし仕様			品番 CES9041LG
			図番 CES9041LG=A1040

A3 ページNo. 1-1 (改)