生産中止図面
２０１３／０９

区分
B

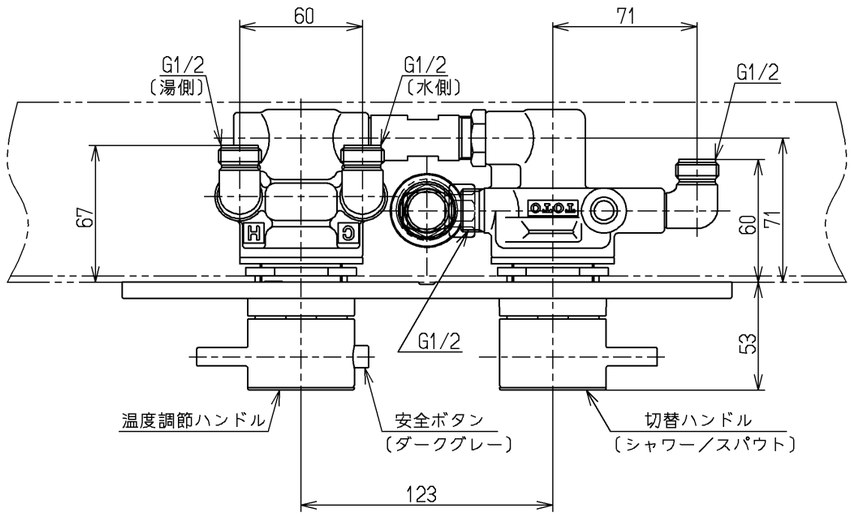

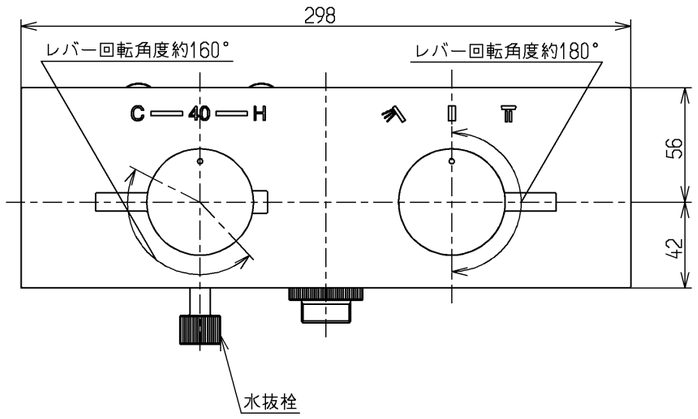

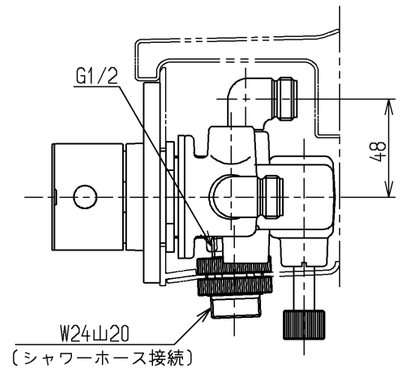

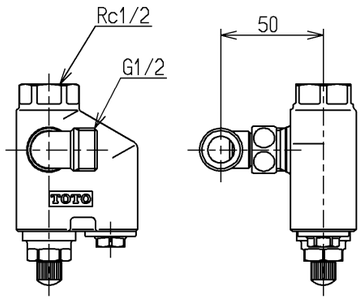

止水栓部〔2ケ入り〕

仕様		
用途		一般住宅用
給水圧力	最低必要水圧	セットするシャワーヘッドの仕様をご確認ください。
	最高水圧	０．７５MPa（静止時） ※快適にお使いいただくためには、０．２MPａ程度の圧力をおすすめします。
使用可能水質		水道水または飲用可能な井戸水
使用環境温度		－２０～４０℃（０℃以下は水を抜いた状態）
最高給湯温度		８５℃
特記事項		(1)湯圧が水圧より高くならないように設定してください。 (2)給湯温度は、使用する温度より１０°C以上高く設定してください。 (3)安全のため給湯温度は６０°C給湯をおすすめします。 (4)湯水を逆に配管しないでください。 (5)浴室内などでスチームをご使用の際は、器具内の圧力上昇でハンドルの動きが悪くなる場合があります。

水道法適合品

TOTO		単位	名称
		mm	台付サーモ１３ （埋込・寒）　（浴室）　（ＪＩＳ）
製図 河野	検図 植村　松尾祐	日付 13.09.03	尺度 1：3
備考 逆止弁付			図番 TUB40Q9LZN

A3