| 色　番 | 色　　彩 | 備　　考 |
|---|---|---|
| #MNN | ムーンホワイトN | |
| #MRN | ムーンピンクN | |
| #MLN | ムーンライムN | |
| #MGN | ムーングリーンN | |
| #MCN | ムーンブラウンN | |

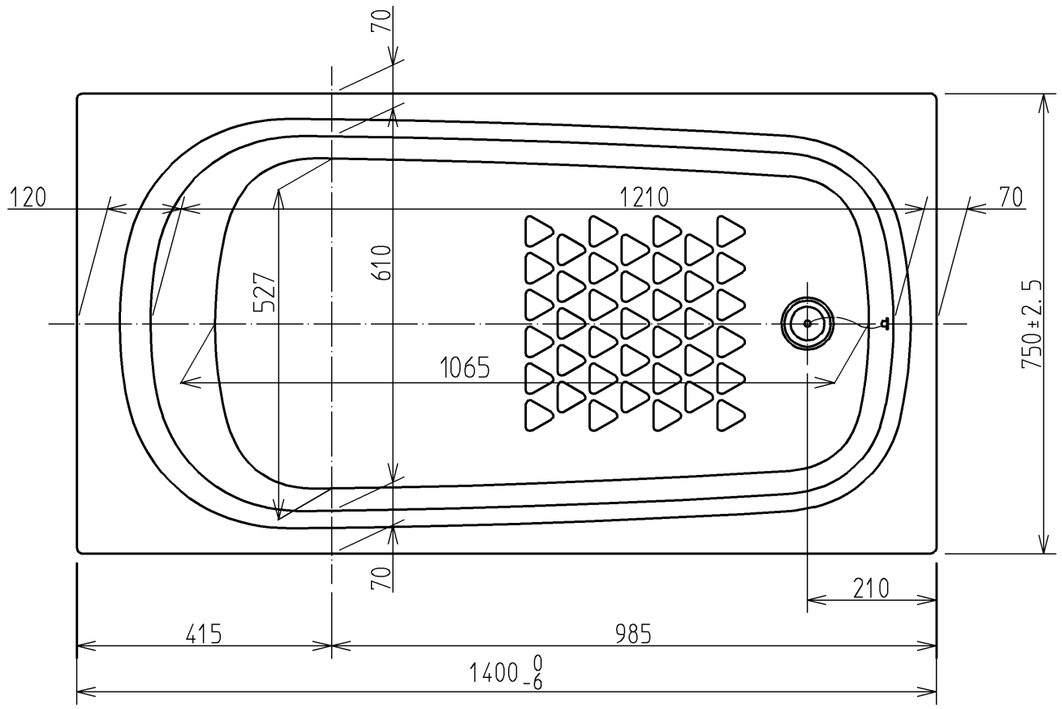


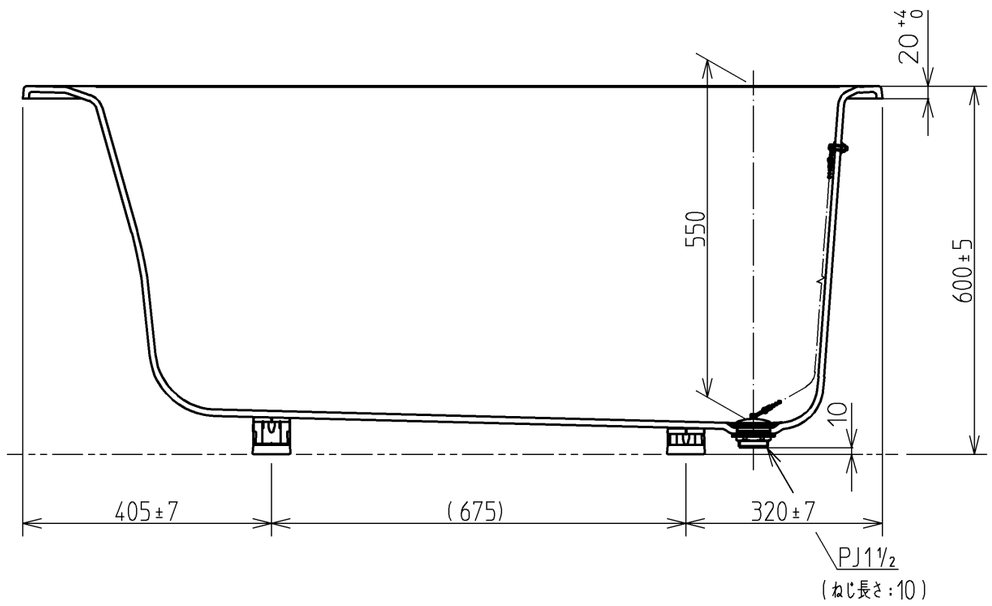


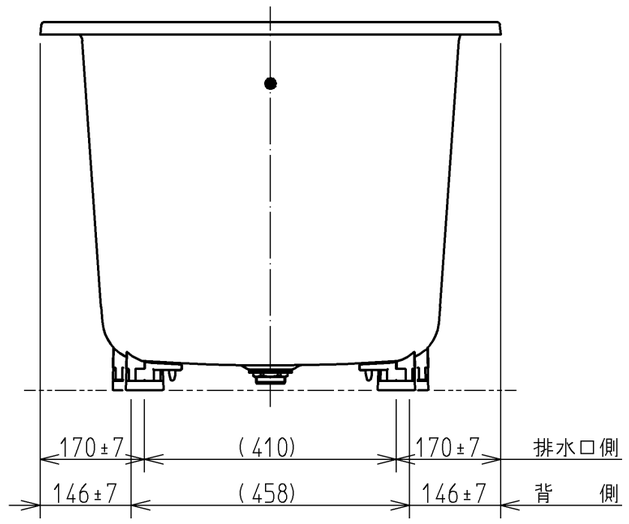


| | | | | | |
|---|---|---|---|---|---|
| 図　名 | 和洋折衷エプロンなし<br>ネオマーブバス<br>(1400サイズ) | | | | 尺　度　1:10<br>図　番<br>PNS1400 |
| 年月日<br>12.02.01 | 製図 | 榎園 | 検図 | 兵頭　前田 | TOTO |

A3