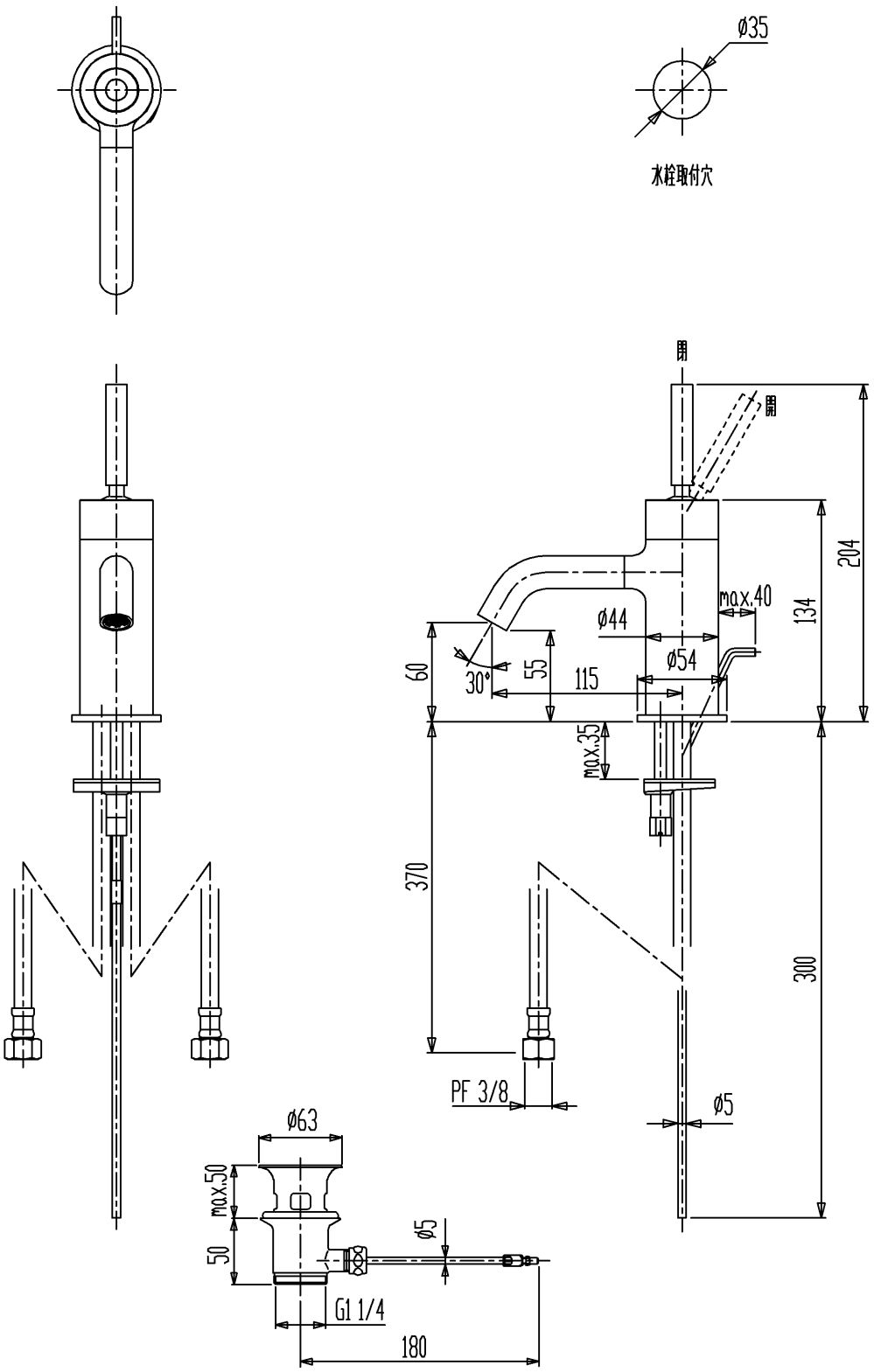

・国産洗面器とのセットの場合は国産の排水ヘッド部を別途準備してください。

セラトレーディング株式会社		単位 mm	名称 バンプラス 湯水混合水栓
製図 井田	検図 中村	日付 18.10.19	尺度 1：4
備考 (社)日本水道協会認証品			品番 ZU8214
			図番 ZU8214