生産中止図面
２０１５／０９

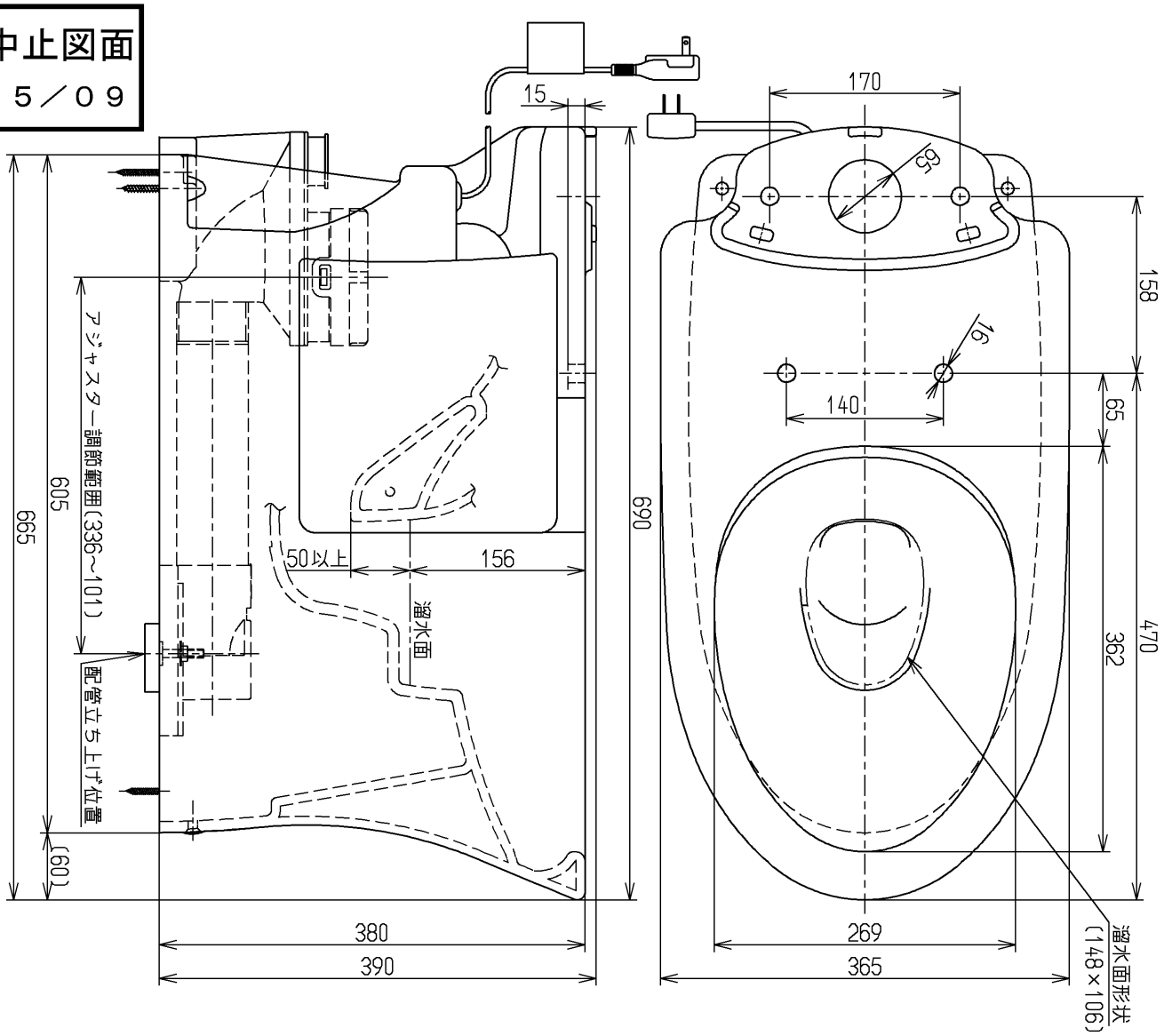

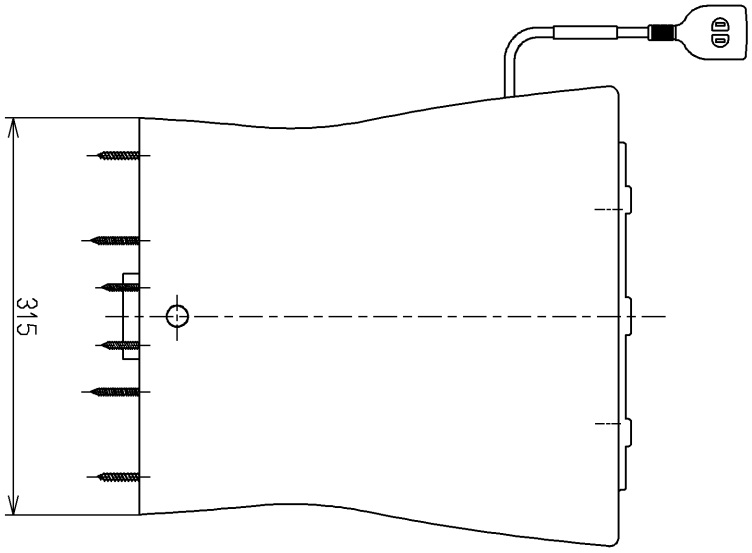

<付属品>
固定具類ユニット　×1
固定具類ユニットR用　×1
化粧キャップユニット　×1
サイドカバーユニット　×1
便器接続部　×1
アジャスターユニット　×1
Pシール　×1

TOTO			単位 mm	名称 寒冷地用ヒーター付ツイントルネード防露便器（リモデルタイプ）
製図 畑迫	検図 吉永(雄) 吉永(雄) 吉永(雄)	日付 15.09.16	尺度 1：6	図番 CS320BHM
備考 エロンゲートタイプ				

A4