生産中止図面
２０１９／１２

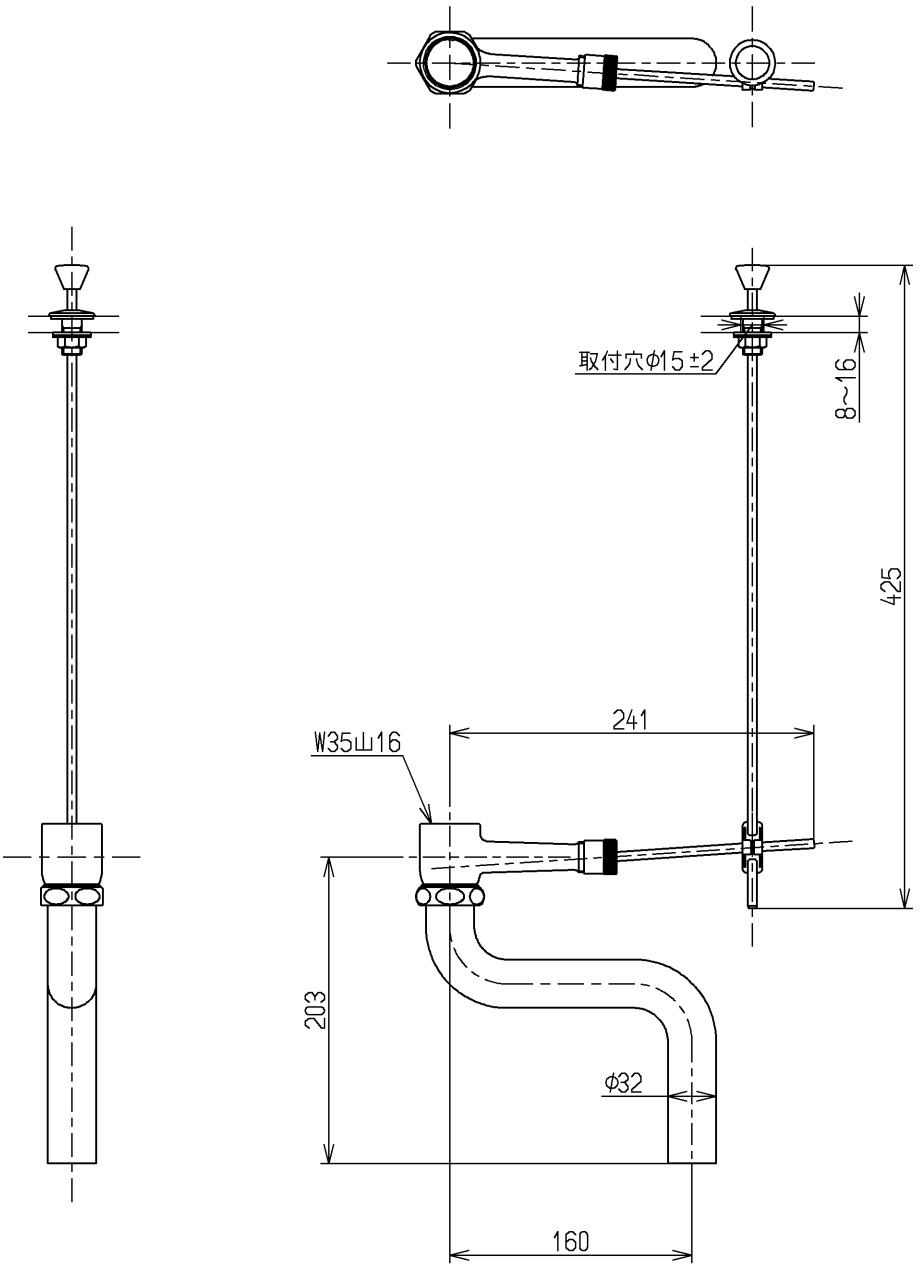

TOTO			単位 mm	名称 床排水金具
製図 末次	検図 大庭(義) 安田	日付 08.03.21	尺度 1：5	３２ｍｍ、Ｓトラップ、ポップアップ
備考				図番 T7W18

A4