生産中止図面
２００２／０３

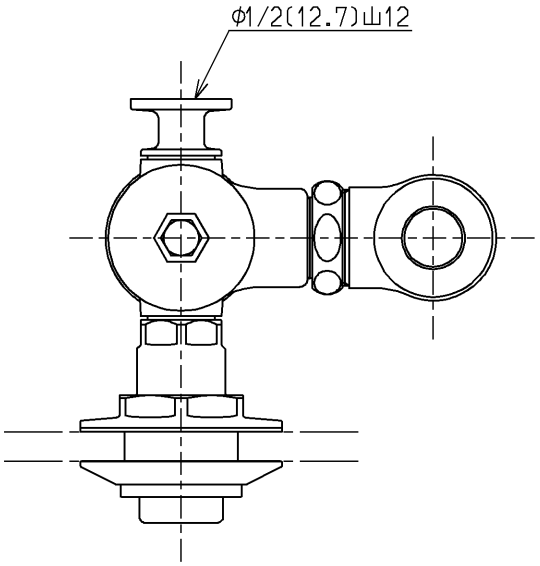

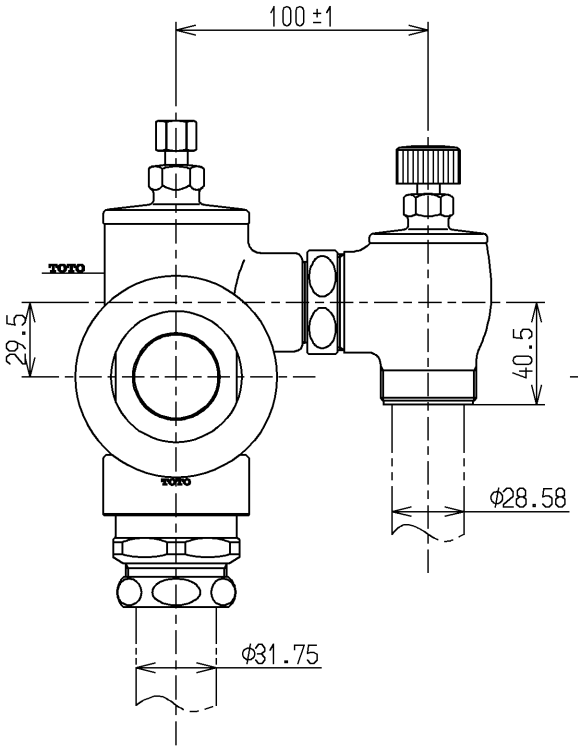

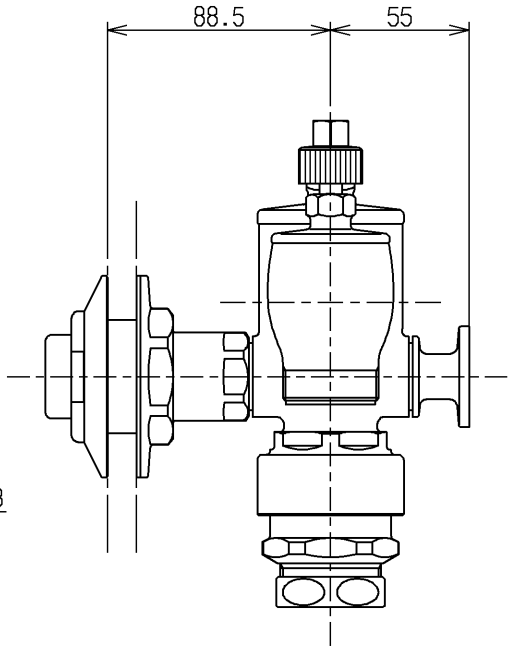

TOTO			単位 mm	名称 フラッシュバルブ（ＶＢ付中水用）
製図 古田	検図 松尾 酒井和	日付 02.03.25	尺度 1：3	図番 TPV153R
備考 トイレシステム向				

A4