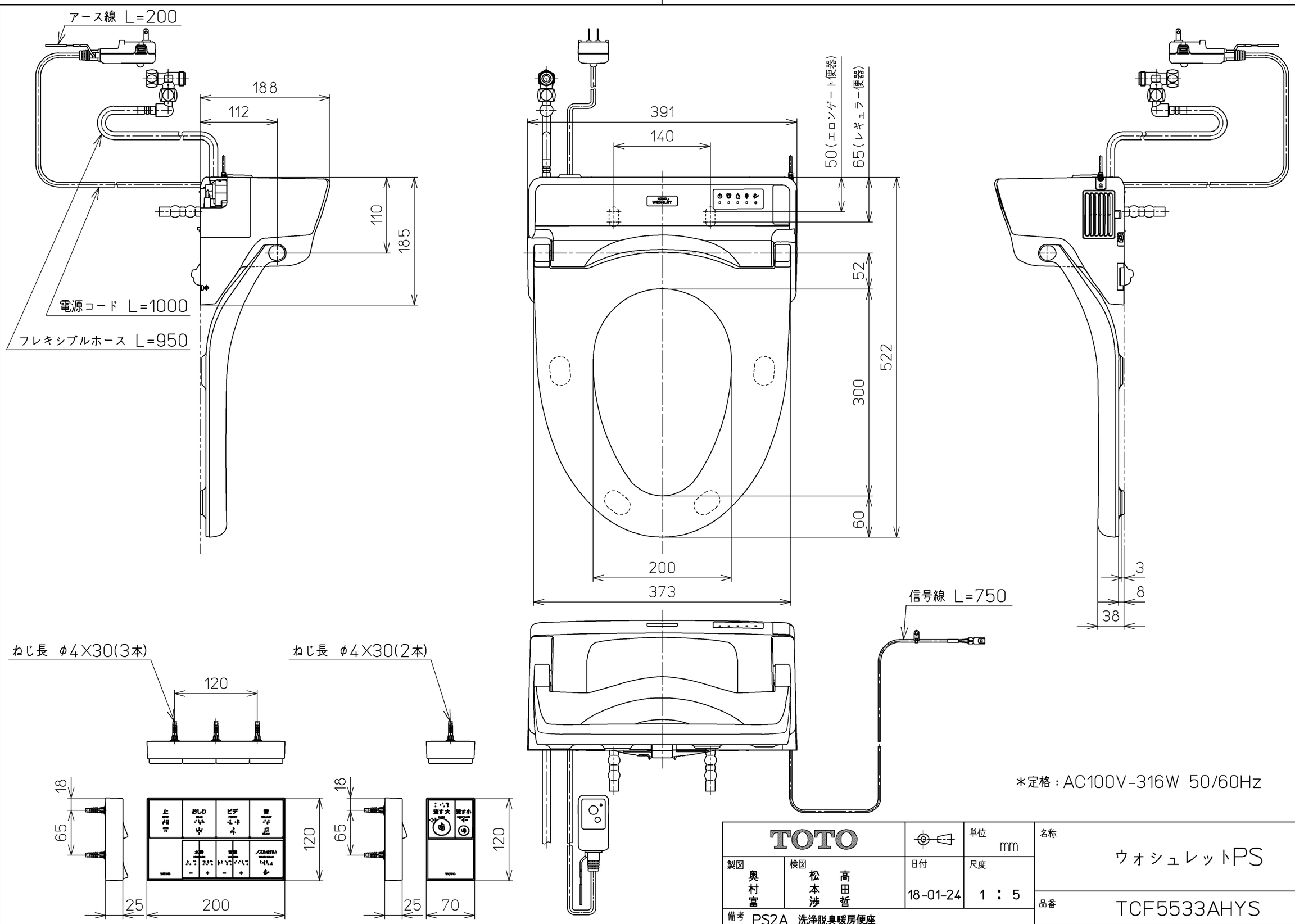

TOTO		単位 mm	名称 ウォシュレットPS
製図 奥村富	検図 松本渉 高田哲	日付 18-01-24	尺度 1 : 5
備考 PS2A 洗浄脱臭暖房便座 擬音装置付き 便ふたなし			品番 TCF5533AHYS
			図番 TCF5533AHYS=A0100
A3			ページNo. 1-1 (改)