生産中止図面
２００２０１

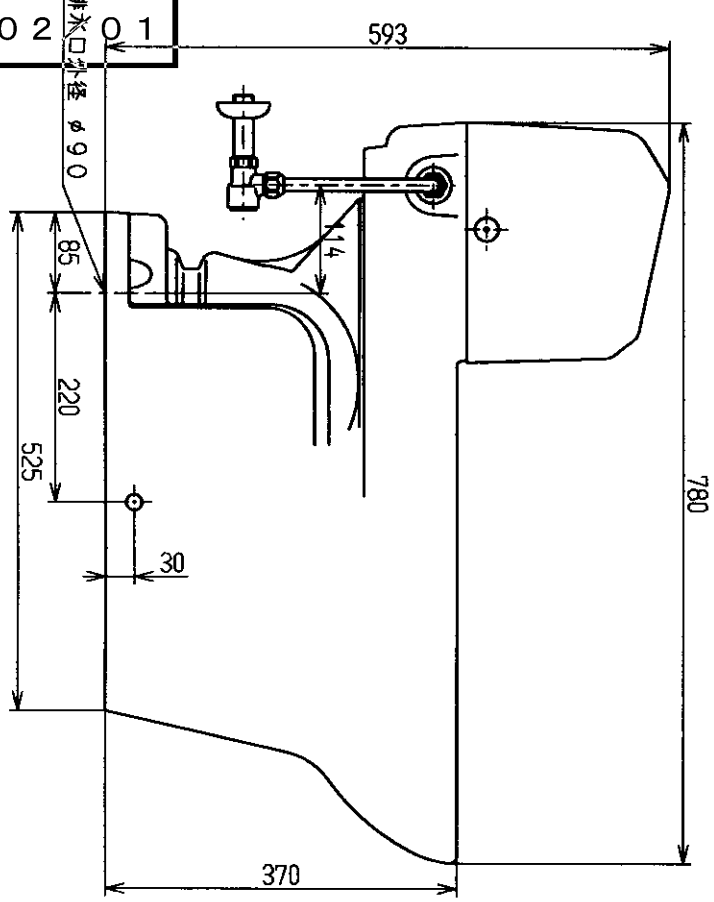

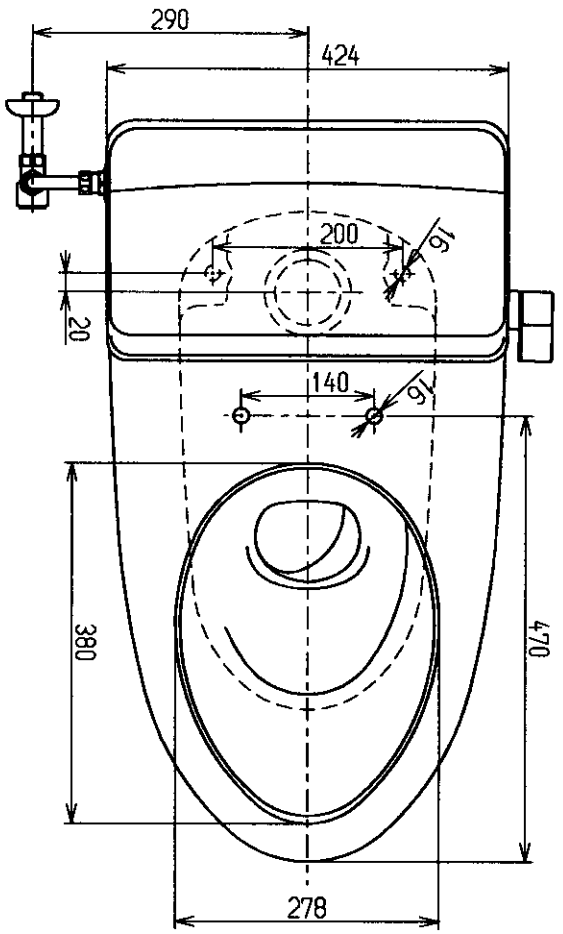

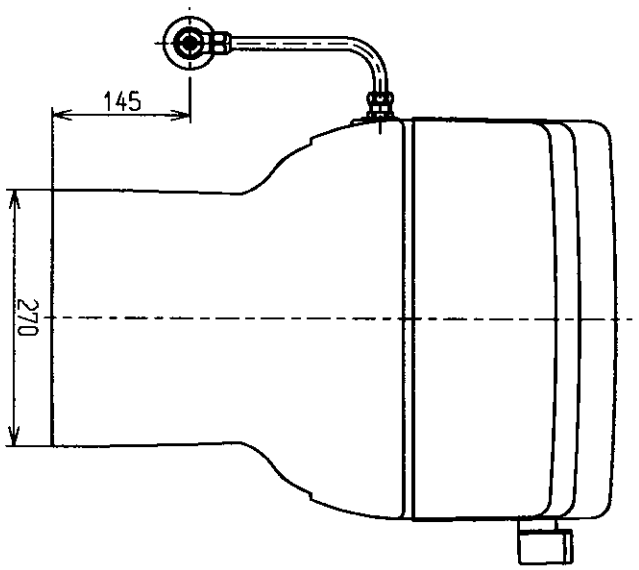

<付属品>
タンク内部金具 ・・・・ 一式
化粧キャップ ・・・・ 一式
※ 排水ソケットは付属していません。

東陶機器株式会社			単位 mm	名称 NEWワンピース便器（一般地向）
製図 田辺	検図 石永 田中(弘)	日付 00.10.06	尺度 1：8	図番 CS880B
備考				

A4