生産中止図面
２０２０／１２

・電源AC100V-349W 50/60Hz
・最低必要水圧0.05MPa(流動時)
0.05MPa以下の場合、ウォシュレットの水勢が弱くなります。
・最高水圧は0.75MPaです。
＊給排水位置が適切でないと、止水栓が製品に干渉することがあります。
＊水抜栓立ち上げ位置は、製品と干渉しないようにご注意ください。
＊製品背面に電源を設けないでください。
コンセントが製品と干渉し、抜き差しができない場合があります。
＊電源コンセントは水や小水がかからない位置に設置してください。
また、給水用ホースと電源コンセントを接触させないでください。
感電・発火の原因になります。
＊本体左右側面は、給水フィルター・脱臭フィルターお手入れ時の
取りはずしなどのため、150mm以上の空間を確保してください。
注1：立て配管などがある場合は、立て配管などから150mm以上の
空間を確保してください。
※1：便ふた全開でお掃除リフト時

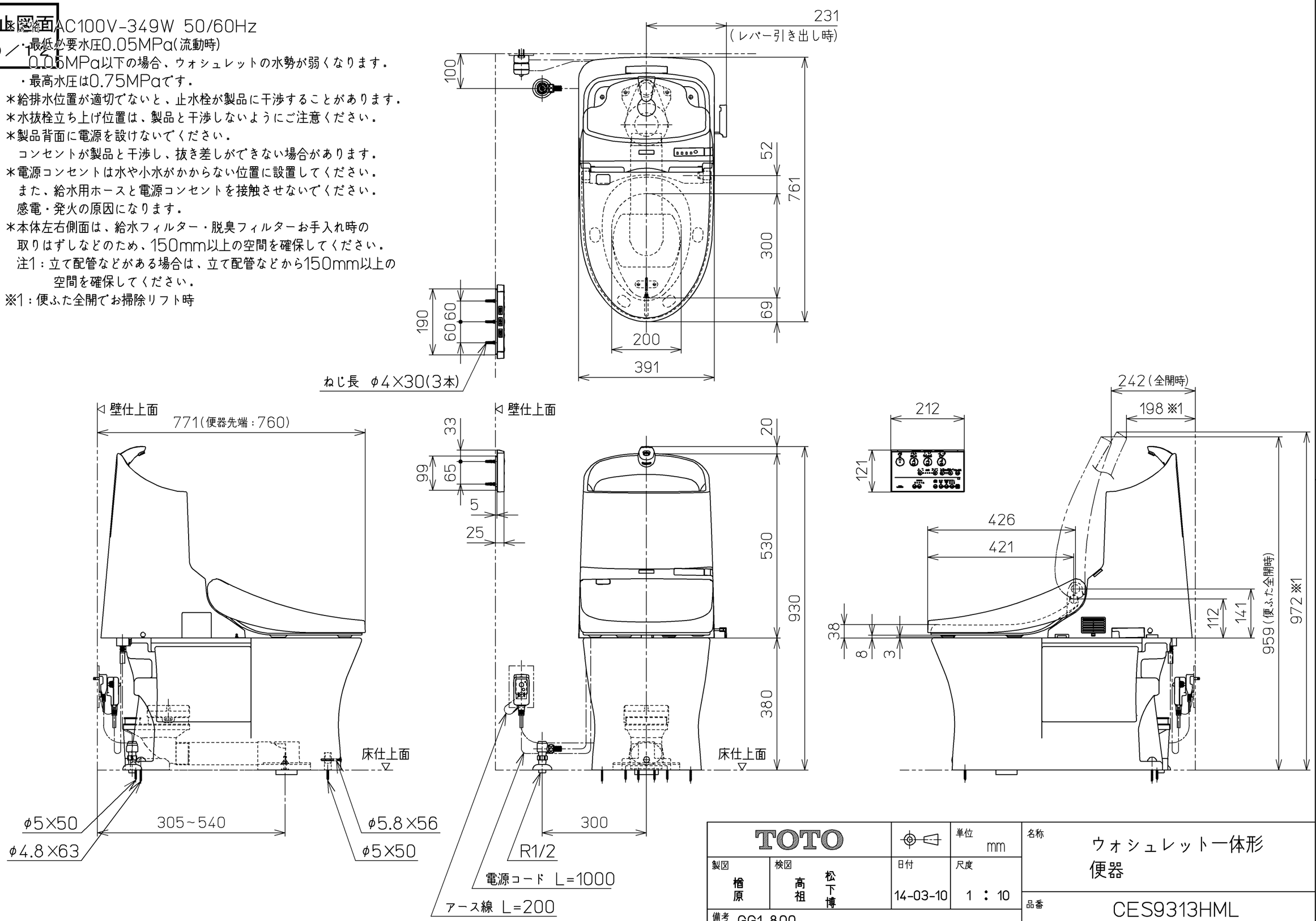

TOTO		単位 mm	名称 ウォシュレット一体形便器
製図 檜原	検図 高祖 松下博	日付 14-03-10	尺度 1 : 10
備考 GG1-800 寒冷地(ヒーター水抜き)，S排水 リモデルタイプ			品番 CES9313HML
			図番 CES9313HML=A0101

A3 ページNo. 1-1 (改)