生産中止品
2021／3

・定格 AC100V-1281W 50/60Hz
・最低必要水圧0.05MPa(流動時)
0.05MPa以下の水圧の場合、ウォシュレットの水勢が弱くなります。
また、停電時の手動レバーでの便器洗浄はできません。
0.03MPa以下の水圧の場合、便器ボウル面の洗浄能力が弱くなります。
・最高水圧は0.75MPaです。
注1：75，100塩ビ管(VU，VP75・100)共用
塩ビ管の排水ソケットとの接合：床上60±5mm
＊窓枠などと便ふたの干渉にご注意ください。
便ふたが当たって開ききらないことがあります。
＊給排水位置が適切でないと、止水栓が製品に干渉することがあります。
＊既設の排水ソケットが床下で排水管と接着されている場合、
排水管の立ち上げ直しが必要です。
＊製品背面に電源を設けないでください。
コンセントが製品と干渉し、抜き差しができない場合があります。
＊電源コンセントは水や小水がかからない位置に設置してください。
また、壁給水の真下部に電源コンセントを設置したり、給水用ホースと
電源コンセントを接触させないでください。感電・発火の原因になります。
＊本体左右側面は、給水フィルター・脱臭フィルターお手入れ時の取りはずしや
停電時の便器洗浄操作、及び電池ボックスの取り付けなどのため
150mm以上の空間を確保してください。
注2：立て配管などがある場合は、立て配管などから150mm以上の
空間を確保してください。
＊本体前面は、オート開閉機能のセンサー検知などのため、
300mm以上の空間を確保してください。
＊温風乾燥，おしりソフト洗浄，ワイドビデ洗浄，洗浄位置調節，ムーブ洗浄，
マッサージ洗浄の操作ができません。リモコン便器洗浄は大洗浄のみとなります。
（オート便器洗浄時のみ、小洗浄、エコ小洗浄が使えます。）
※1：便ふた全開でお掃除リフト時

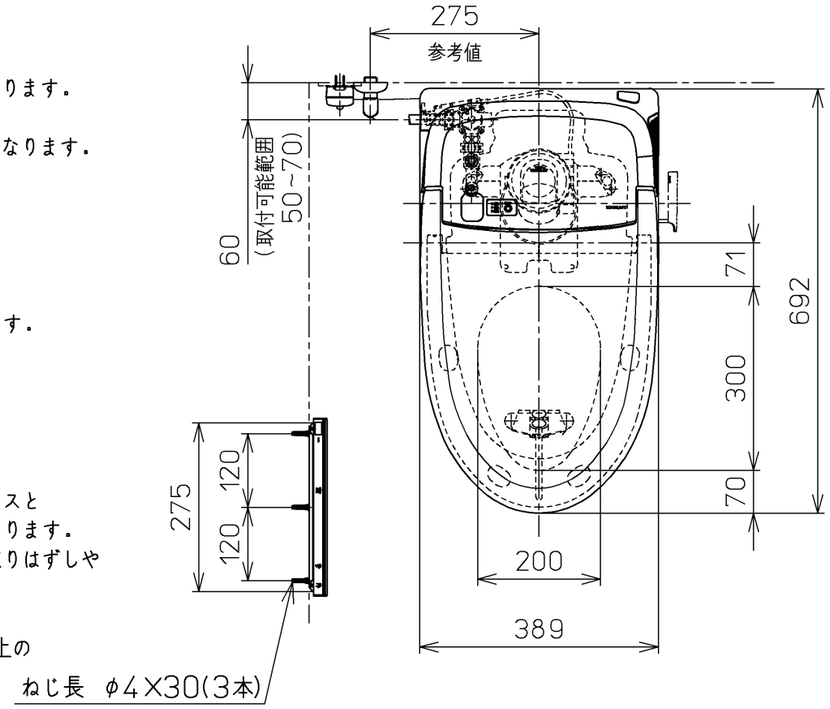

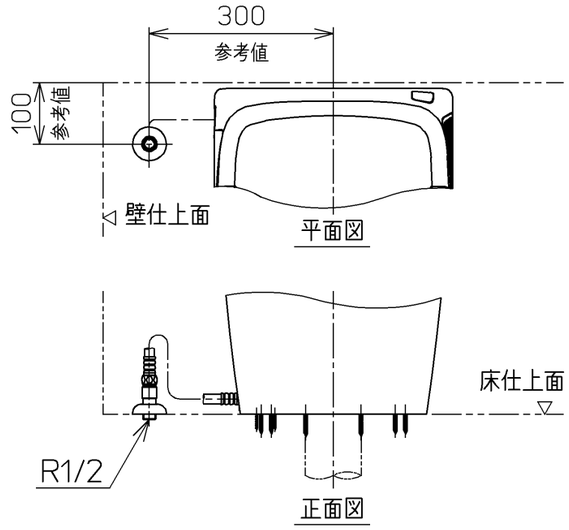

床給水仕様の場合

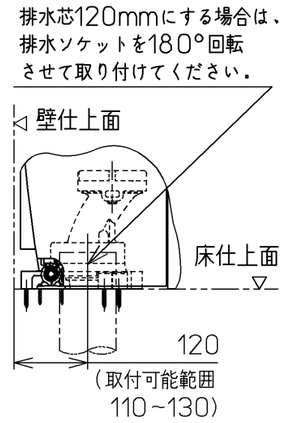

排水芯120mmの場合

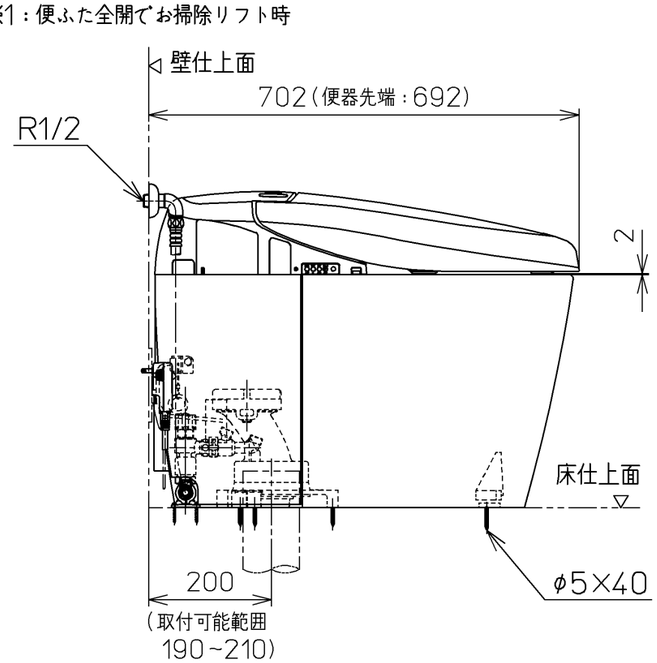

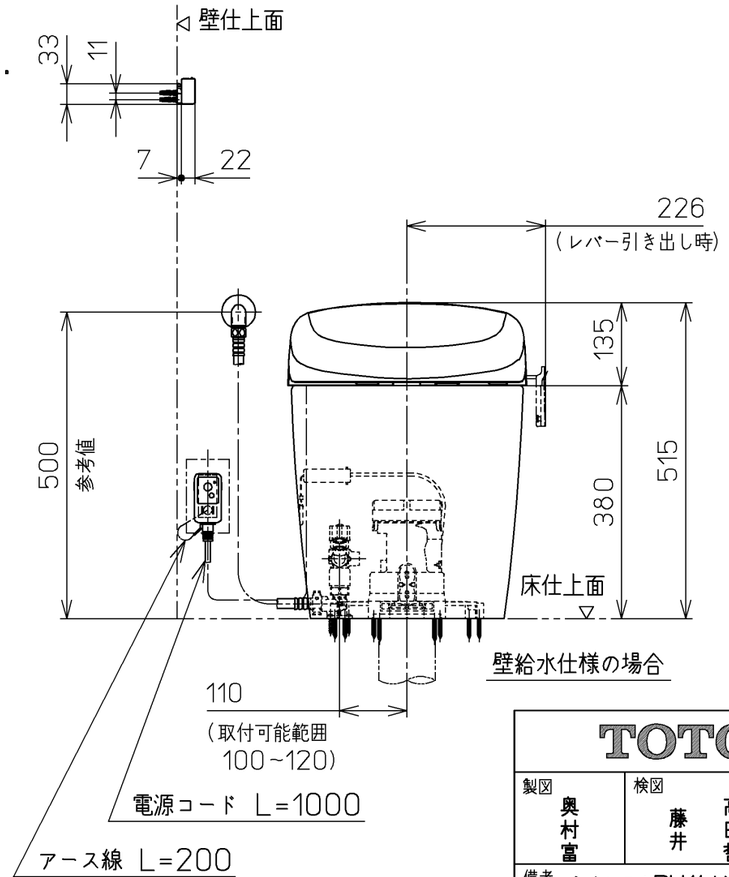

壁給水仕様の場合

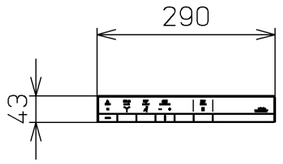

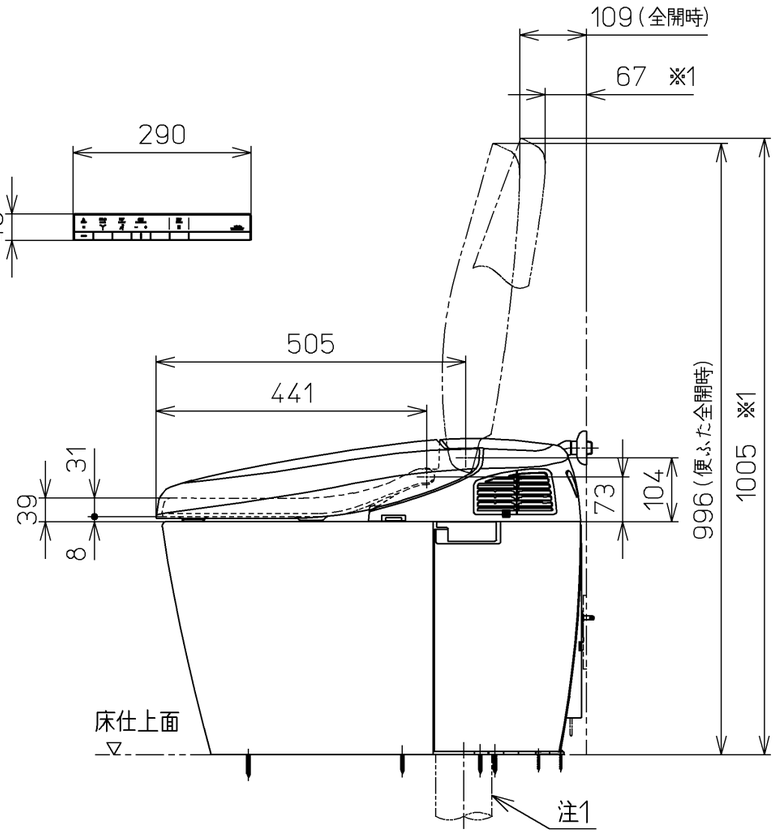

TOTO			単位 mm	名称 ウォシュレット一体形便器
製図 奥村富	検図 藤井 高田哲	日付 16-04-25	尺度 1：10	品番 CES9767FWPR
備考 ネオレストRH1(水道直結式) 一般地・流動兼用，S排水 リモデル(排水芯200/120)				図番 CES9767FWPR=A0100
A3			ページNo. 1-1	（改）