生産中止図面
２０１８／０２

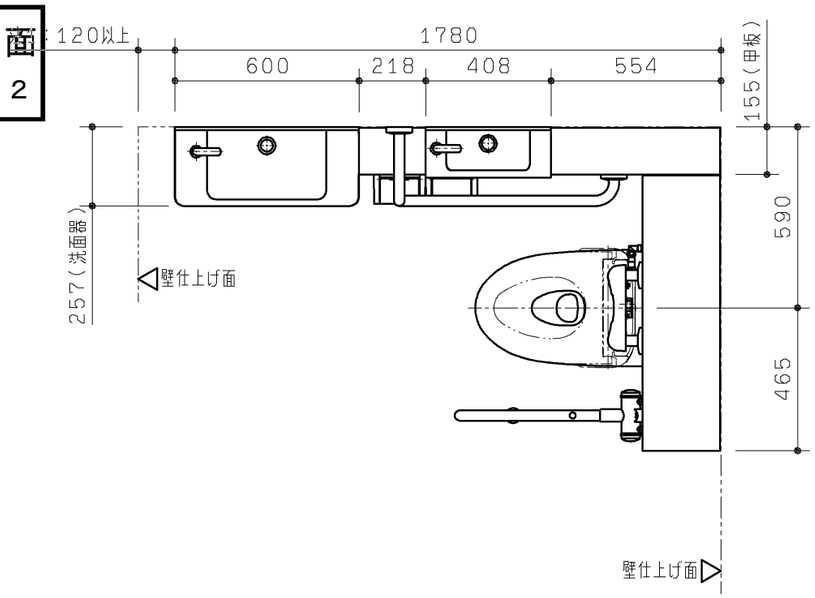

品　番	品　名	仕　様
UAD9K3L＊C2BN＊1＊	コンパクト多機能トイレパック 壁掛式	手洗器・洗面器 パウチしぼり洗浄水栓付背もたれあり 左勝手

- 手すりカラー
  - W：ホワイト
  - B：ディープブルー
- 洗面器電気温水器
  - D：電気温水器あり
  - N：電気温水器なし
- タンク給水用水質
  - 1：水道水
  - 2：再生水

本図は外観図、仕様情報（２枚）のみの掲載です。
事前施工情報（壁床補強、電気工事、配管情報等）は別途、情報サイト「コメット※」より
セット品番検索でご確認いただき、必ず事前施工の準備をお願いします。
※「コメット　施工情報」でＷｅｂ検索して確認できます。

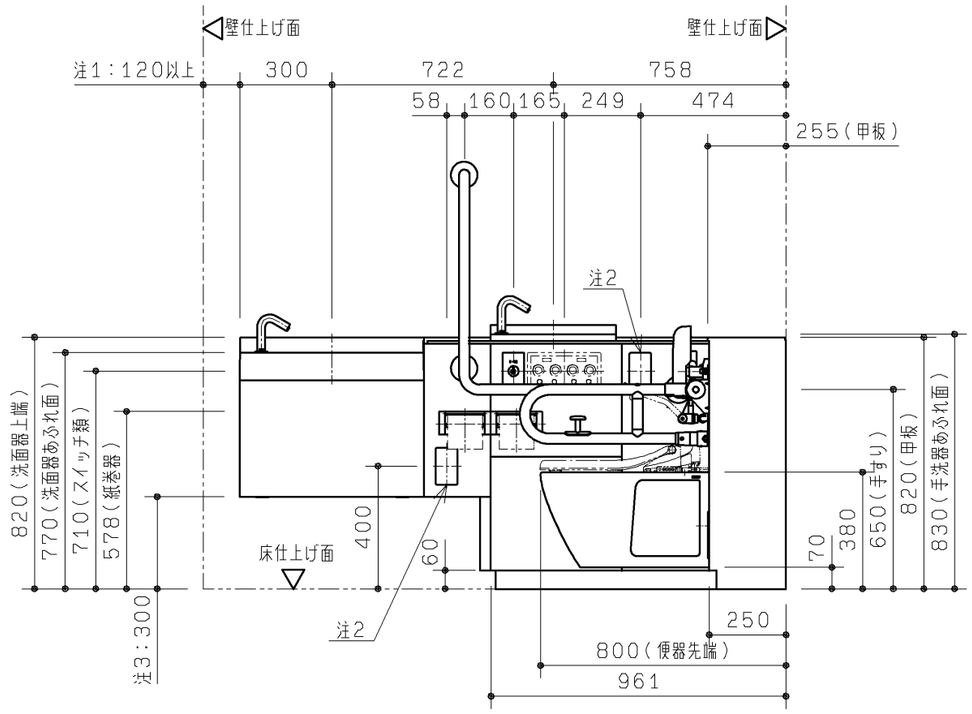

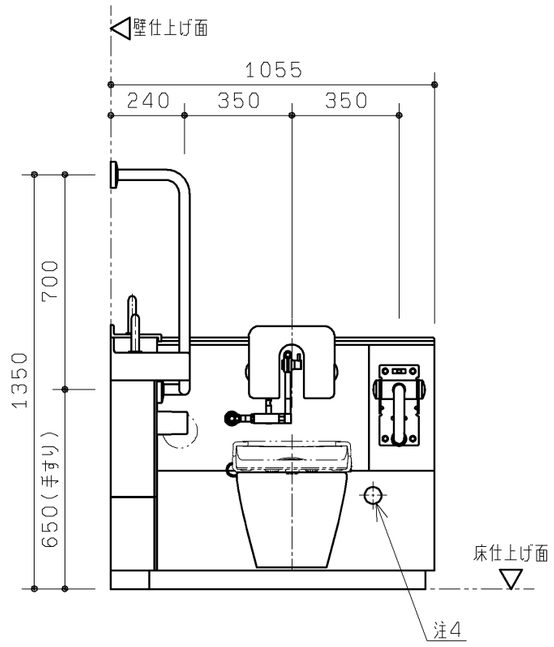

注1：便器前方のスペースを確保するため、１２０mm以上の寸法が必要です。
注2：呼出しボタン（別途手配）が設置できます。（ふさぎプレート付き）
注3：洗面器部ライニング下端の寸法を示します。
注4：停電用洗浄レバー位置を示します。

TOTO		第三角法	単位 mm	名称　コンパクト多機能トイレパック　壁掛式　外観図 （手洗器・洗面器・パウチしぼり洗浄水栓付背もたれあり／左勝手）
製図 村田	検図 堤 坂口	日付 16.08.10	尺度 1：20	品番 UAD9K3L＊C2BN＊1＊
備考 全２枚中の１枚目				図番 I－UAD9K3L＝C2BN＝1＝

A3

生産中止図面
２０１８／０６／２

■器具仕様一覧

	内訳	仕様	数
	大便器	トルネード洗浄　標準洗浄水量４．８Ｌ　色：ホワイト	1
	大便器用ロータンク	樹脂製（防露タンク）　一般地　手洗いなし	1
	大便器用洗浄ボタン	タッチスイッチ洗浄　プレート色：シルバー	1
※1	背もたれ	固定式背もたれ　ソフトタイプ パウチ・しびん洗浄水栓付背もたれ　ソフトタイプ（汚物流しなしで、パウチ・しびん洗浄水栓付背もたれ選択時）	1
	手すり	腰掛便器用可動式手すり（はね上げタイプ　ロック付）　樹脂被覆タイプ　色：ホワイトまたはディープブルー	1
		腰掛便器用手すり（固定式Ｌ形）　樹脂被覆タイプ　色：ホワイトまたはディープブルー	1
	大便器用排水フランジ	ＶＰまたはＶＵ７５用	1
※2	汚物流し	壁掛フチなしトルネード汚物流し　標準洗浄水量８Ｌ　色：ホワイト	1
※2	汚物流し用ロータンク	樹脂製（防露タンク）　一般地　手洗いなし	1
※2	汚物流し用洗浄ボタン	タッチスイッチ洗浄　プレート色：シルバー	1
※2	汚物流し用水栓	シングルレバープルアウト水栓	1
※2	汚物流し用電気温水器	先止め式　容量：約３Ｌ　ＡＣ１００Ｖ　５０／６０Ｈｚ　定格消費電力：６００Ｗ	1
※2	汚物流し用水石けん入れ	横形水石けん入れ　容量：０．２５Ｌ	1
※2	汚物流し用鏡	ステンレス（鏡面仕上げ）　サイズ：１８０Ｘ１９０	1
※2	汚物流し用排水フランジ	スリップイン式　排水継手付　ＶＰまたはＶＵ７５用	1
※2	大便器用・汚物流し用　便器洗浄ユニット	ＡＢＳ樹脂　ＡＣ１００Ｖ　５０／６０Ｈｚ　定格消費電力：常時１Ｗ、駆動時３０Ｗ	大便器用・汚物流し用各１
※2	大便器用・汚物流し用紙巻器	ワンタッチ紙巻器（ワンハンドカット機能付）　色：シルバー	大便器用：２（１連Ｘ２） 汚物流し用：１
※2	手洗器・洗面器	人工大理石製　色：ホワイト	1
※2	洗面器・手洗器用水栓	アクアオート　ＡＣ１００Ｖ　５０／６０Ｈｚ　定格消費電力：常時０．４Ｗ、駆動時０．６Ｗ	手洗器用・洗面器用各１
※2※3	洗面器用電気温水器	元止め式　容量：約１Ｌ　ＡＣ１００Ｖ　５０／６０Ｈｚ　定格消費電力：５０５Ｗ	1
※2	洗面器用水石けん入れ	立形水石けん入れ　容量：０．２５Ｌ	1
	チャームボックス	ライニング埋め込み　容量６Ｌ　（中箱：ポリプロピレン樹脂　色：グレー）	1
	呼出しボタン（現場手配）	呼出しボタン用開口：コンセントボックス　ふさぎプレート	2
	前板	ポリオレフィン系樹脂積層鋼板　色：ホワイト	１式
	甲板	アクリル系人工大理石「アクレーゼ」　色：プライマリーホワイト	１式
	幅木	ステンレス（ヘアライン仕上げ）	１式
	設置フレーム	溶融亜鉛めっき鋼板	１式
	洗浄管、スパッド、フレーム設置部材	専用タイプ同梱	１式
	側板	化粧合板　色：ホワイト　　取付金具同梱	１式

※　製品に便座は含まれておりません。別途現場にてご用意ください。
　ウォシュレット：ＴＣＦ４７２１Ｖ８１ＲＷ

※　洗面器用の鏡は含まれておりません。別途現場にてご用意ください。
※　配管部材は含まれておりません。別途現場にてご用意ください。
※　コンセント部材は含まれておりません。別途現場にてご用意ください。
※１　パウチ・しびん洗浄水栓付背もたれは、汚物流しなしの場合にのみ選択可能です。汚物流しありの場合は、固定式背もたれになります。
※２　汚物流し・手洗器・洗面器の各器具は、汚物流しあり・手洗器あり・洗面器あり・水石けん入れありの品番を選択した場合に該当します。
※３　タンク内の水温が約２８℃以下の場合に、自動的にヒーター電源が入る仕様です。給水温度やタンク内の水温が高い場合は、電源が入りません。

■工期事前確認

・本商品は器具点数が多いため、施工にあたっては十分な工期を確保して頂き、施工説明書を確認し施工計画を立案してください。

■使用上のご注意

・ライニングに水がかからないようにしてください。
（ライニング内には、電気部品が入っており、火災や感電・故障の原因になります。また、前板やフレームなどの腐食につながります。）
・ウォシュレット、ウォシュレットリモコン、洗浄ボタンには水をかけないでください。
（火災や感電・故障の原因となります。）
・手すり、背もたれ、紙巻器には水をかけないでください。
（可動手すりの場合は作動不良につながります。また、部材や下地が腐食することで商品が脱落し、けがや重大事故につながる恐れがあります。）

大便器部甲板納まり詳細図（Ｓ＝１：５）

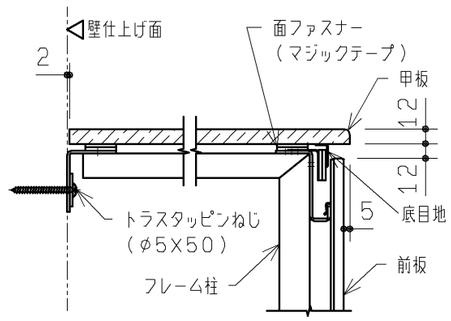

甲板部納まり詳細図（Ｓ＝１：５）

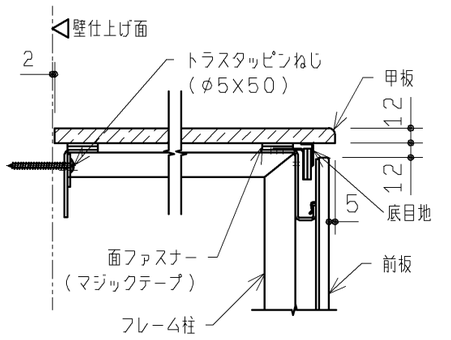

床固定部納まり詳細図（Ｓ＝１：５）

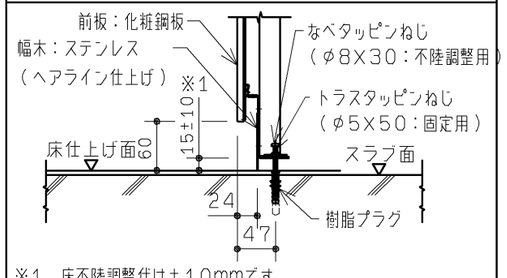

※１　床不陸調整代は±１０mmです。
本製品設置後に床仕上げを行う場合、仕上げ厚が１０mmを超えると、幅木高さは６０mm未満となります。

汚物流し部前板端部納まり詳細図（Ｓ＝１：２）

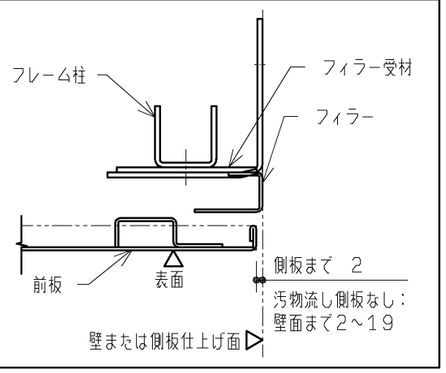

TOTO		第三角法	単位 mm	名称　コンパクト多機能トイレパック仕様書・納まり（ＵＡＤ９Ｋ系、ＵＡＤ９Ｙ系共通）
製図　村田	検図　堤　坂口	日付 16. 08. 10	尺度 －	品番　ＵＡＤ９Ｋ＊＊＊＊＊＊＊＊＊＊ ＵＡＤ９Ｙ＊＊＊＊＊＊＊＊＊＊
備考　全２枚中の２枚目				図番　Ｓ－ＵＡＤ９Ｋ＿Ｙ

A3