区分
C

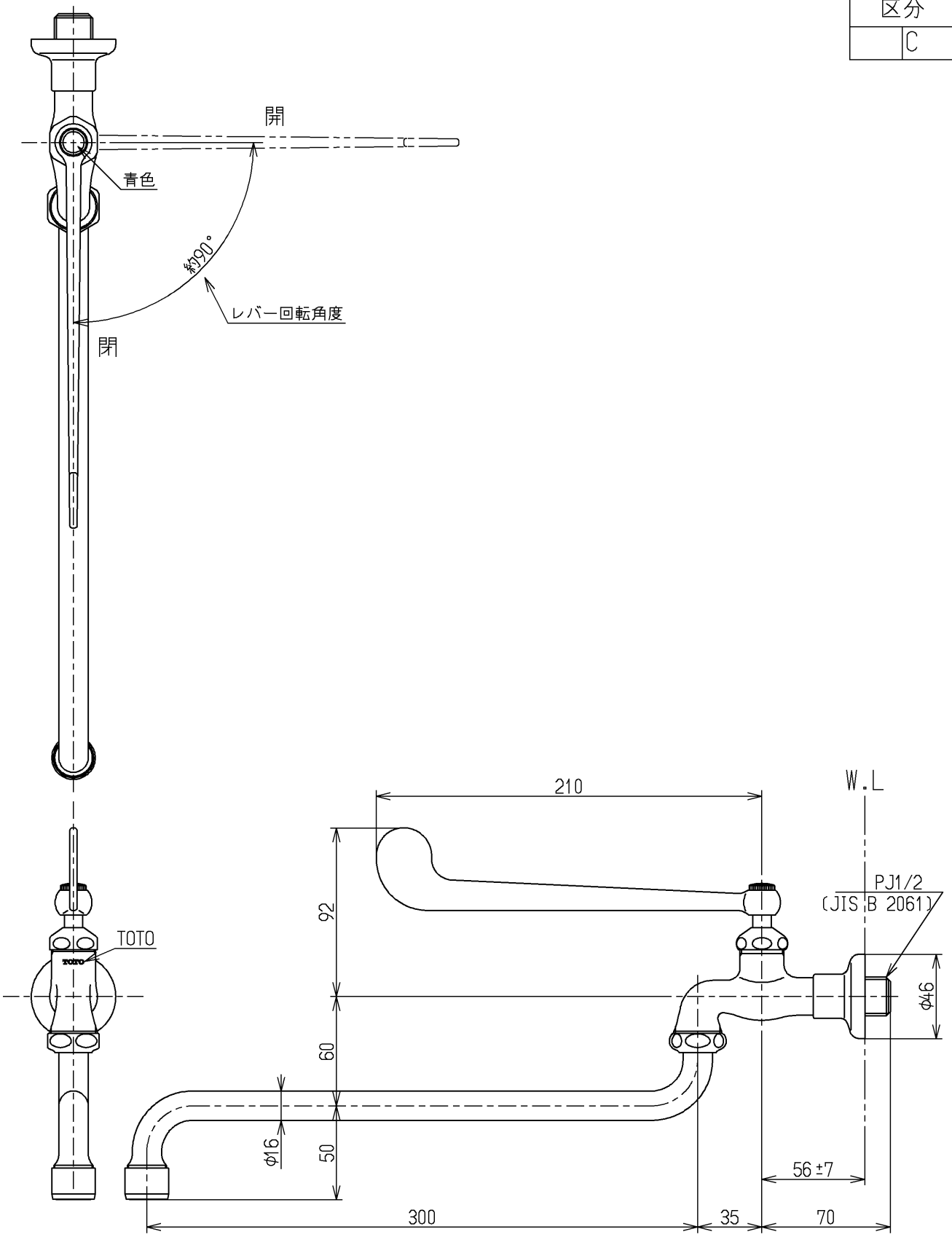

水道法適合品(JIS)

TOTO		単位 mm	名称 横水栓	
製図 下崎	検図 坂元 前田	日付 15.11.27	尺度 1：3	自在形、レバー式、泡まつ
備考			図番 TK133EQ13	

A4