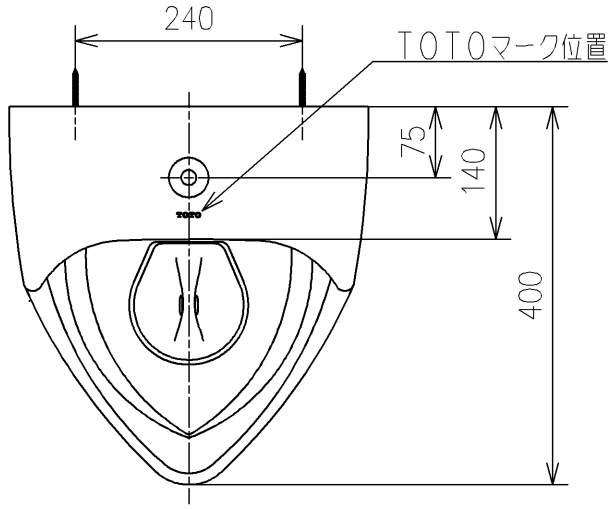

<付属品>

目皿	x 1
給水接続（ユニット）	x 1
固定片	x 2
固定ボルトユニット	x 2
化粧キャップ	x 2
説明書類	x 1

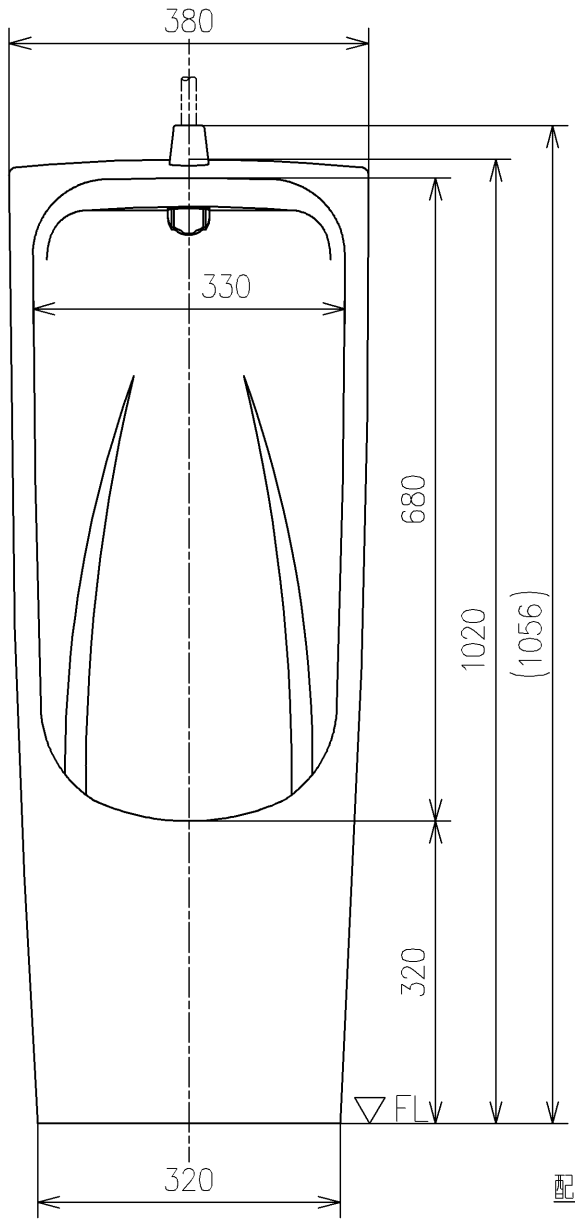

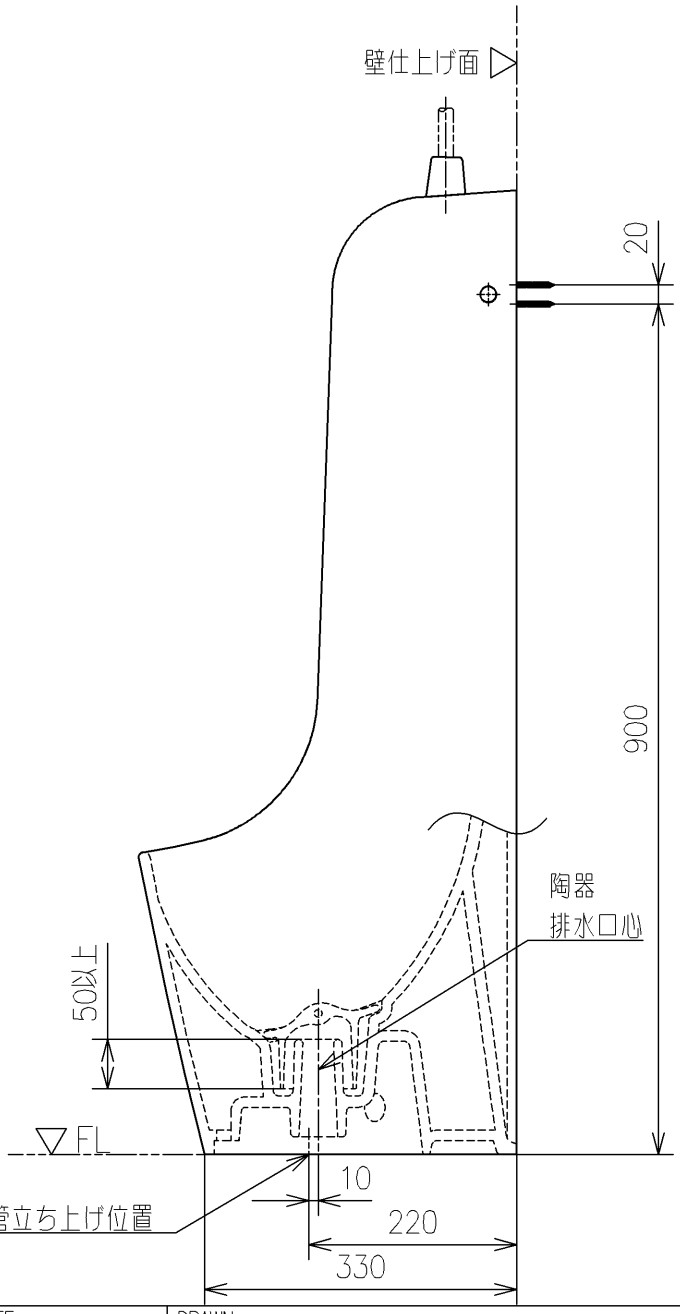

TOTO		UNIT mm	SCALE 1:8	DATE 2021-Jul-15	DRAWN ryuichi.yonemura
TITLE 床置床排水小便器					CHECKED masayuki.hayashi
FLOOR-MOUNTED URINAL					APPROVED hiroshi.ono
REMARKS 大形					ITEM NUMBER U507C

※日本販売品の衛生陶器の寸法許容差はJIS A5207に準ずる