＊定格：AC100V-1315W 50/60Hz
・給水には、最低必要水圧（流動時）0.05MPa（10L/min）を
確保してください。（最高水圧0.75MPa）
0.05MPa以下の水圧の場合、ウォシュレットの水勢が弱くなります。
また、停電時に便器洗浄はできません。
0.05MPa以下の水圧の場合、便器ボウル面の洗浄能力が弱くなります。
＊給排水位置が適切でないと、止水栓が製品に干渉することがあります。
＊水抜栓立ち上げ位置は、製品と干渉しないようにご注意ください。
＊製品背面に電源を設けないでください。
コンセントが製品と干渉し、抜き差しができない場合があります。
＊電源コンセントは水や小水がかからない位置に設置してください。
また、給水用ホースと電源コンセントを接触させないでください。
感電・発火の原因になります。
＊本体左右側面は、停電時の便器洗浄操作などのため
150mm以上の空間を確保してください。
注1：立て配管などがある場合は、立て配管などから150mm以上の
空間を確保してください。
※1：便ふた全開でお掃除リフト時
※2：参考値（窓枠想定）
＊窓枠などと便ふたの干渉にご注意ください。
便ふたが当たって開ききらないことがあります。

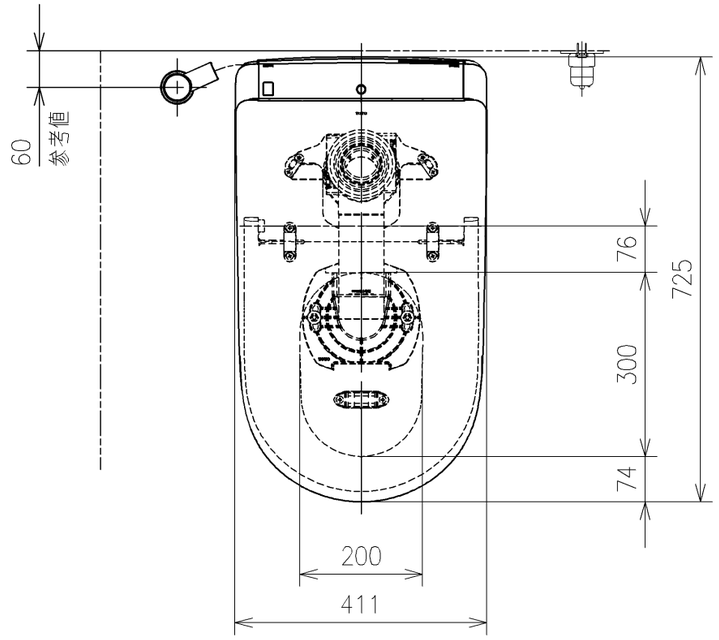

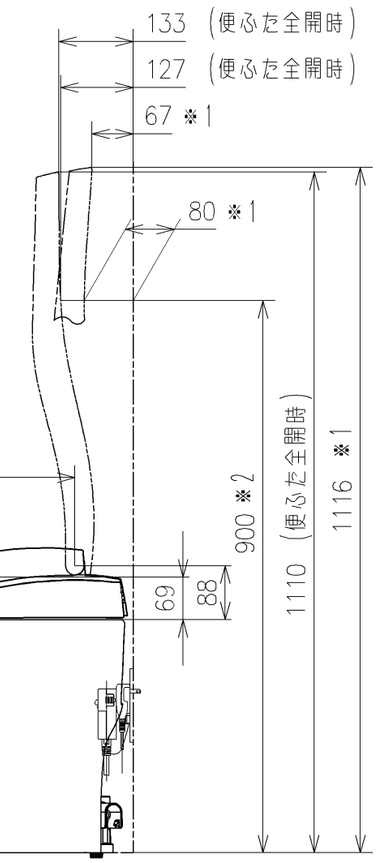

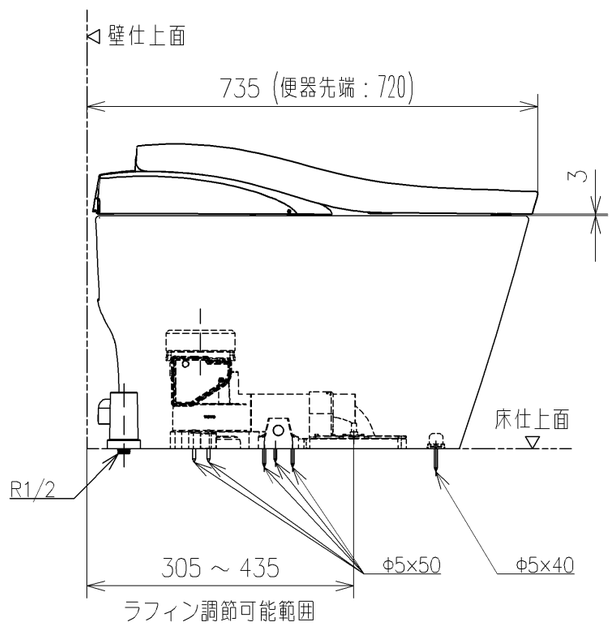

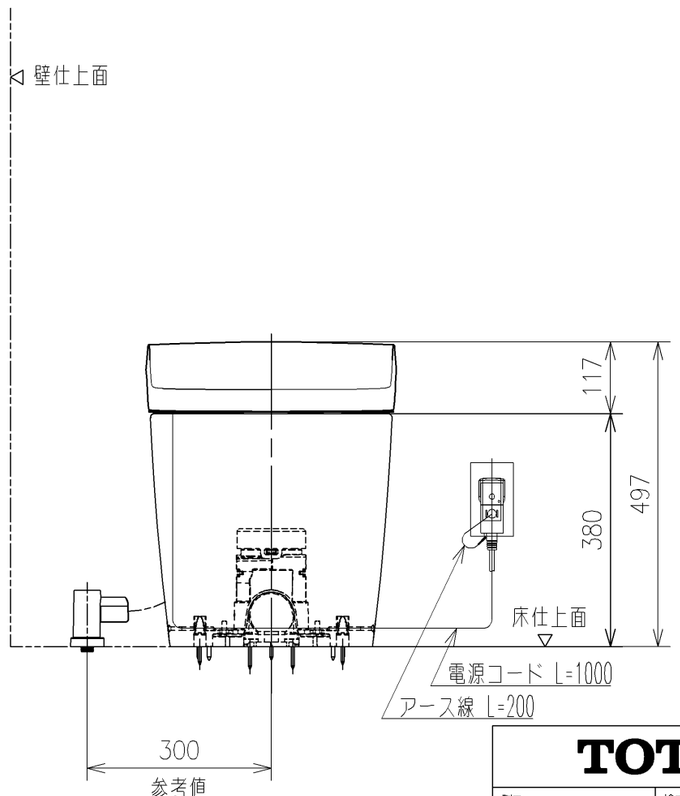

TOTO		単位 mm	名称 ウォシュレット一体形便器ネオレスト
製図 高田ゆ	検図 鈴木隆	日付 2025/05/16	尺度 1：10
備考 LS-W（レストルームドレッサー専用品）寒冷地（ヒーター水抜き）、S排水リモデルタイプ			品番 CES9970HMZ
			図番リビジョン -
A3			ページNo. 1/1 （改）