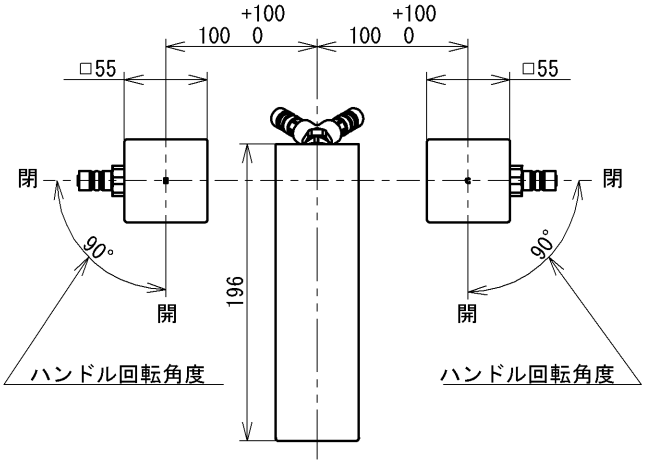

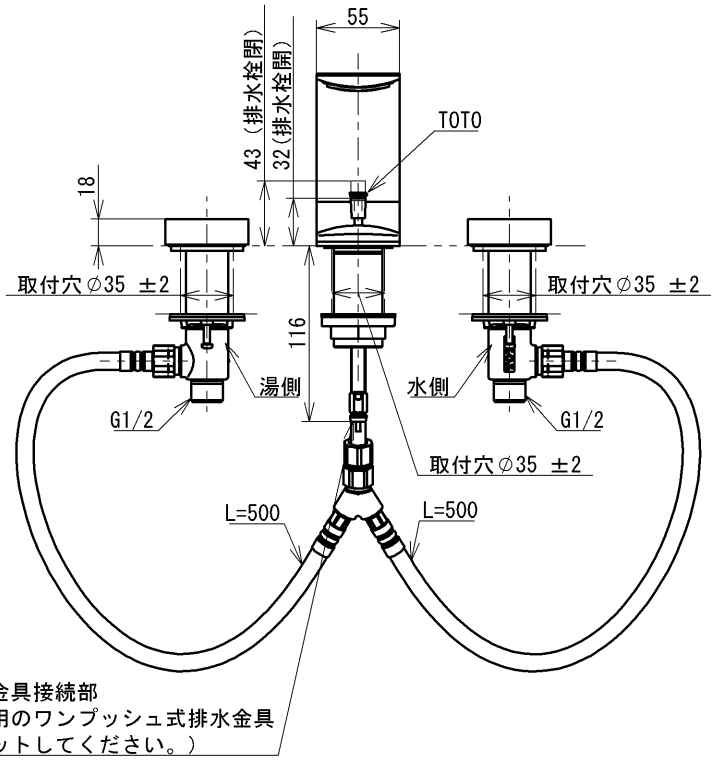

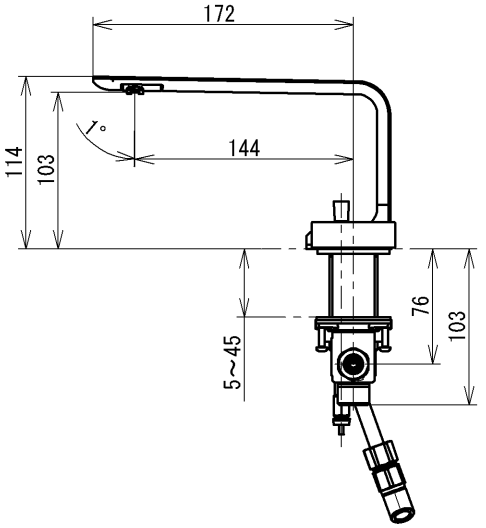

ホースの最小曲げ半径は30
湯水を逆に配管しないでください。
湯圧が水圧より高くならないように設定してください。
給湯温度の設定は８５℃以下でご使用ください。
本体と止水栓の接続には市販のフレキホースを別途手配ください。

水道法適合品(JIS)

TOTO			単位 mm	名称 台付２ハンドル混合水栓
製図 北崎	検図 秋永（博） 宮城	日付 2021-08-31	尺度 1:5	埋込、ワンプッシュ、共用
備考				品番 TLP02201JA
				図番 TLP02201JA=SA00.001.00

A4