生産中止図面
２０１９／１１

＊定格：AC100V-1323W 50/60Hz
・最低必要水圧0.05MPa(流動時)
0.05MPa以下の水圧の場合、ウォシュレットの水勢が弱くなります。
0.03MPa以下の水圧の場合、便器ボウル面の洗浄能力が弱くなります。
・最高水圧は0.75MPaです。
＊窓枠などと便ふたの干渉にご注意ください。
便ふたが当たって開ききらないことがあります。
＊給排水位置が適切でないと、止水栓が製品に干渉することがあります。
＊製品背面に電源を設けないでください。
コンセントが製品と干渉し、抜き差しができない場合があります。
＊電源コンセントは水や小水がかからない位置に設置してください。
また、給水用ホースと電源コンセントを接触させないでください。
感電・発火の原因になります。
＊本体左右側面は、給水フィルター・脱臭フィルターお手入れ時の
取りはずしなどのため、150mm以上の空間を確保してください。
注1：立て配管などがある場合は、立て配管などから150mm以上の
空間を確保してください。
＊本体前面は、オート開閉機能のセンサー検知などのため、
300mm以上の空間を確保してください。
※1：便ふた全開でお掃除リフト時

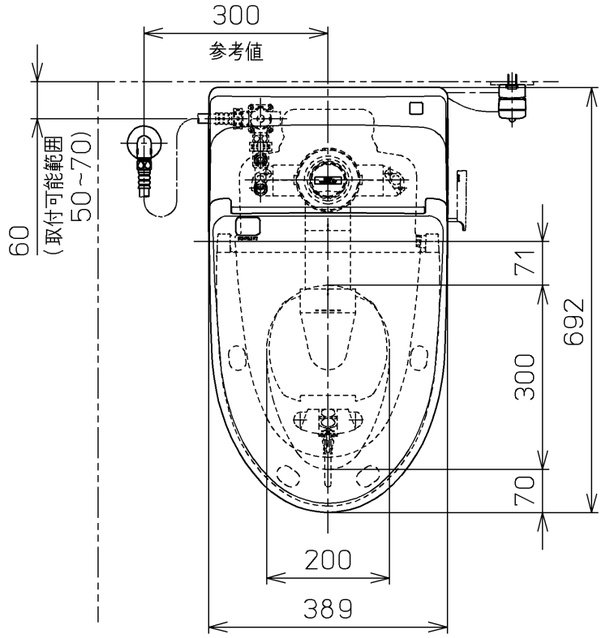

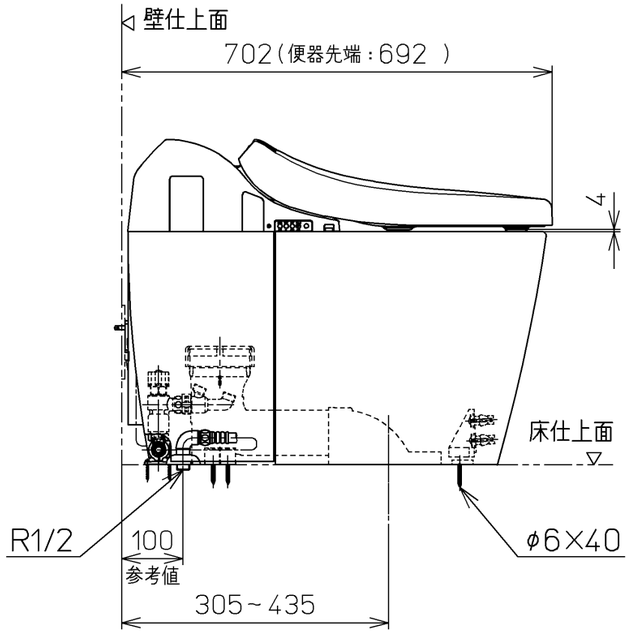

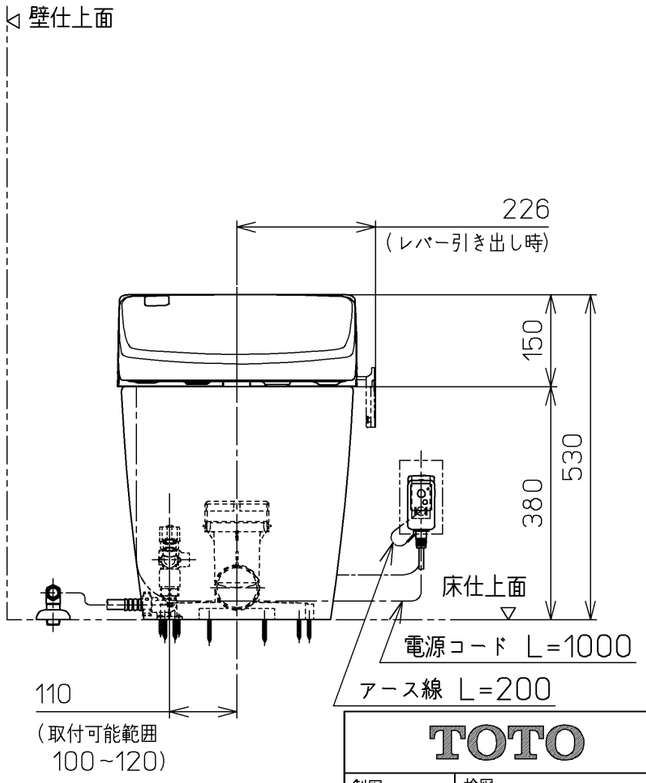

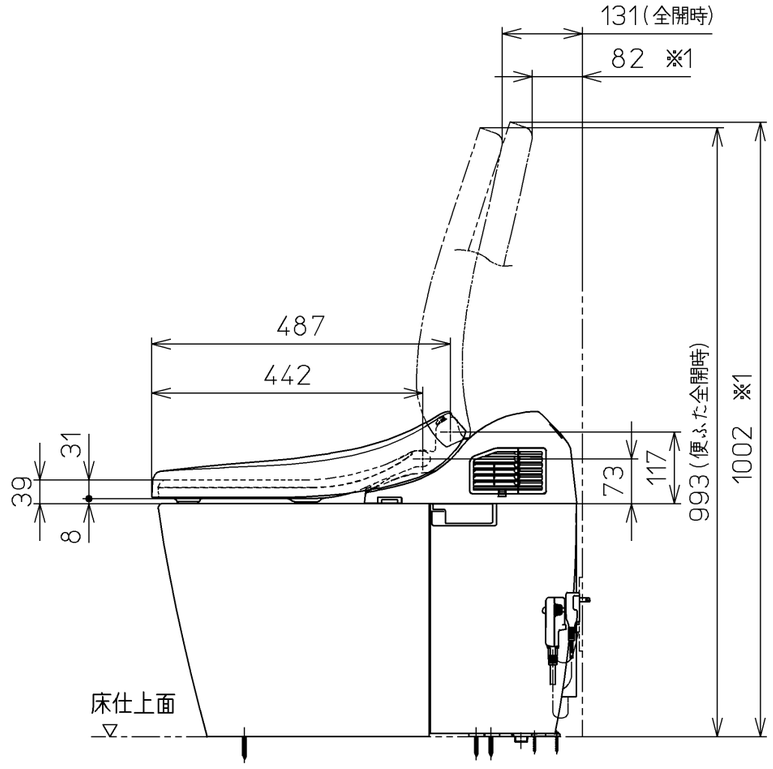

TOTO		単位 mm	名称 ウォシュレット一体形便器
製図 檜原	検図 末秋 次吉	日付 11-11-28	尺度 1 : 10
備考 ネオレストRHWタイプ (レストルームドレッサー専用品) 寒冷地(ヒーター水抜き)，S排水 リモデルタイプ			品番 CES9866HMZ
			図番 CES9866HMZ=A0103

A3 ページNo. 1-1 (改)