生産中止図面
２００６／１２

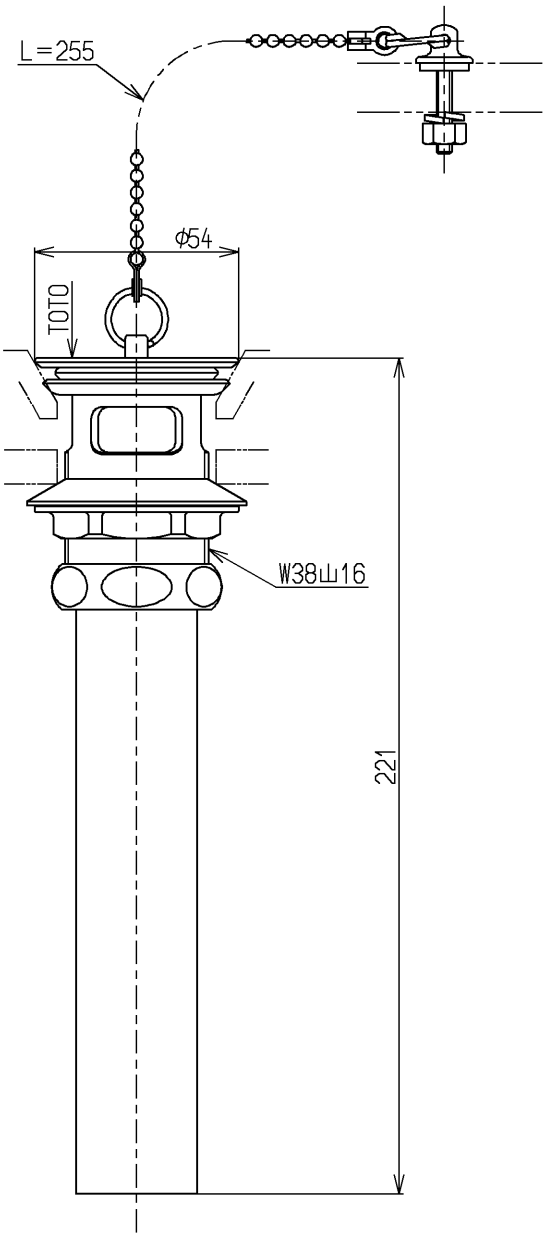

TOTO			単位 mm	名称 排水金具（３２ｍｍ）
製図 吉戒	検図 安田 畑中	日付 06.12.08	尺度 1：2	図番 TL515F1R
備考				

A4