生産中止図面
２０１４／０４

＊定格：AC100V-413W 50/60Hz
・最低必要水圧0.05MPa(流動時)
0.05MPa以下の水圧の場合、ウォシュレットの水勢が弱くなります。
・最高水圧は0.75MPaです。
注1：左給水専用品です。
＊塩ビ排水管は別途手配要
＊給排水位置が適切でないと、止水栓が製品に干渉することがあります。
＊製品背面に電源を設けないでください。
コンセントが製品と干渉し、抜き差しができない場合があります。
＊電源コンセントは水や小水がかからない位置に設置してください。
また、壁給水の真下部に電源コンセントを設置したり、給水用ホースと
電源コンセントを接触させないでください。感電・発火の原因になります。
＊本体左右側面は、給水フィルター・脱臭フィルターお手入れ時の
取りはずしや電池ボックスの取りはずしなどのため、
150mm以上の空間を確保してください。
注2：立て配管などがある場合は、立て配管などから150mm以上の
空間を確保してください。
＊本体前面は、オート開閉機能のセンサー検知などのため、
300mm以上の空間を確保してください。

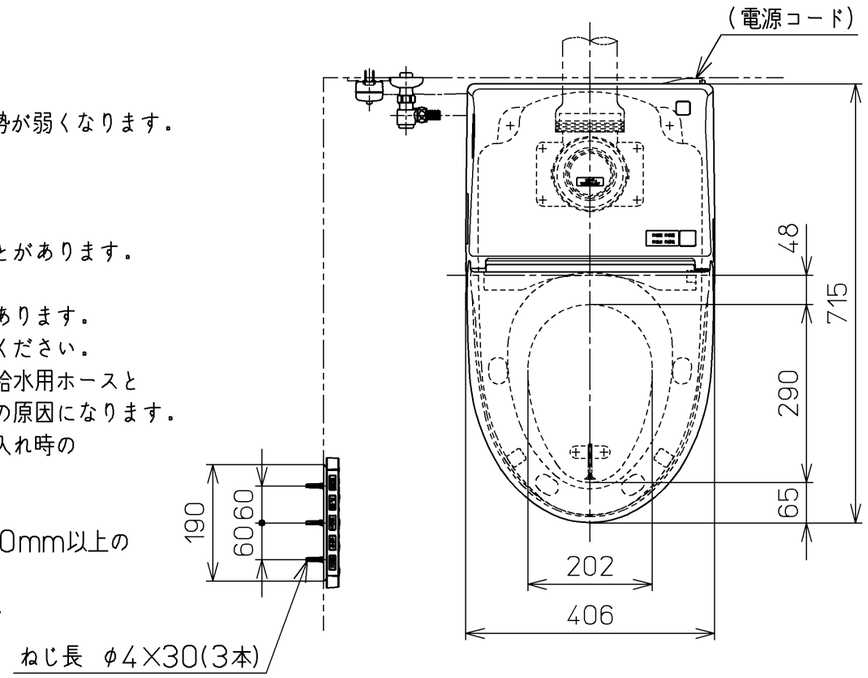

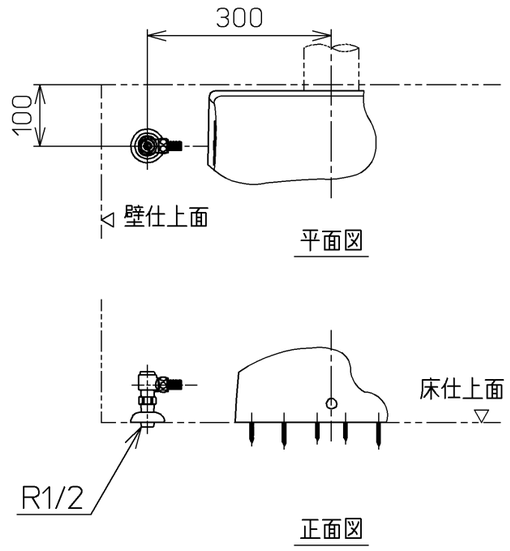

床給水仕様の場合

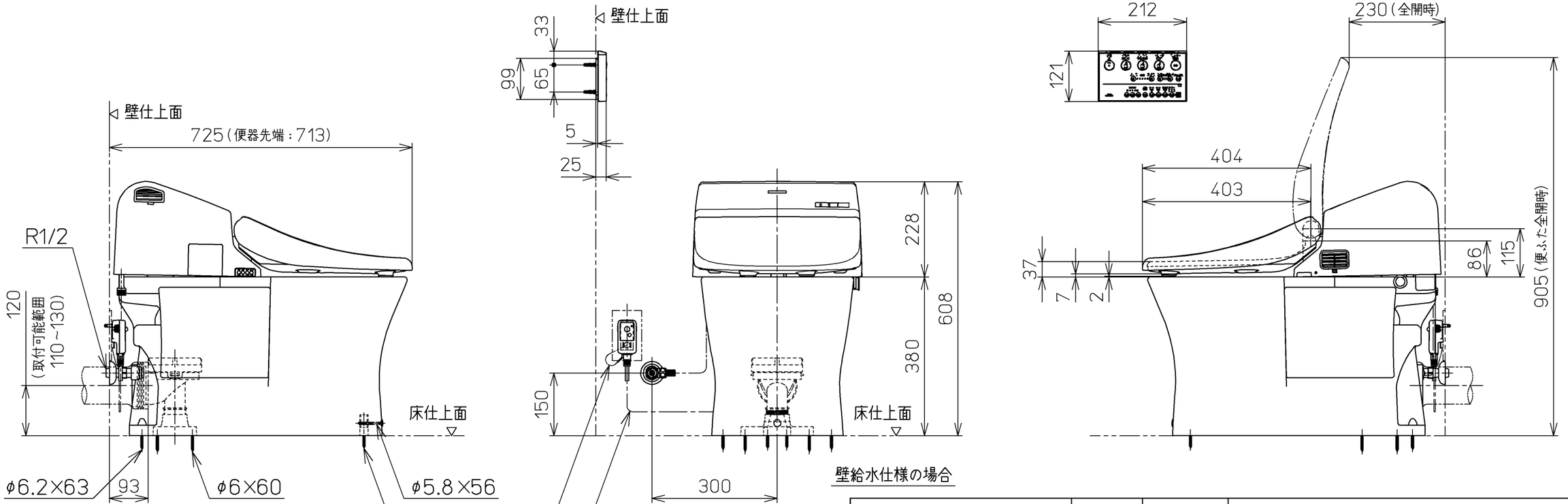

壁給水仕様の場合

TOTO		単位 mm	名称 ウォシュレット一体形便器
製図 有馬	検図 田秋 代吉	日付 11-11-17	尺度 1：10
備考 GG3 一般地・流動兼用，P排水			品番 CES9432P
			図番 CES9432P=A0104

A3 ページNo. 1-1 (改)