生産中止図面
２０１１／０４

区分
B

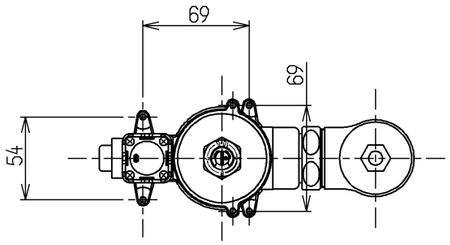

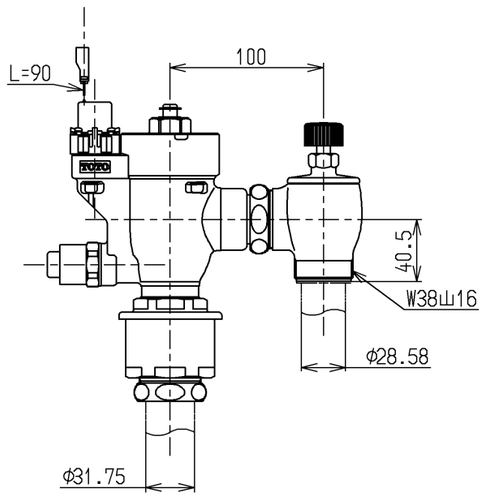

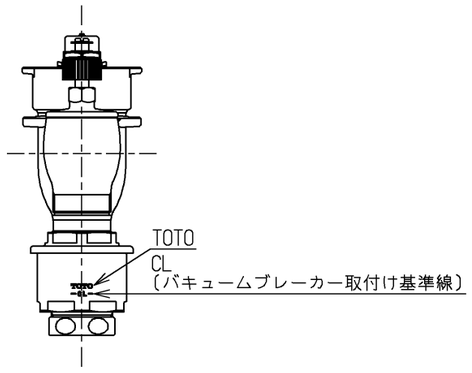

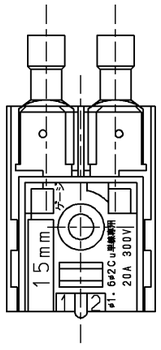

電源線用端子台（1:1）

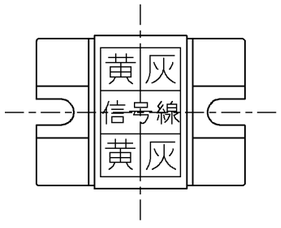

信号線用端子台（1:1）

仕様		
用途		パブリック 大便器用
給水圧力	最低必要水圧（流動時）	０．０７MPa
	最高水圧（静止時）	０．７５MPa ※快適にお使いいただくためには、０．２～０．３MPa(流動時)程度の圧力をおすすめします。
使用可能水質		水道水のみ
使用環境温度		1～４０℃ ※凍結が予想される地域ではご使用できません。
タイプ		ACタイプ
電源		AC１００V　５０／６０Hz
洗浄水量調節範囲	大	８～１６L調節可能
	小	６～１０L調節可能 ※センサータイプのみ
工場出荷時標準洗浄水量		大洗浄：１０L、小洗浄：７L
設備保護洗浄		あり（入／切　切替可能、２４時間洗浄がない場合は自動洗浄します。）
特記事項		(1)便器の洗浄機能を確保するため、瞬間流量が１０２L/分以上得られるよう配管設計してください。 (2)給水管径は、２５A以上にしてください。 (3)給水管に空気混入が考えられる場合は、必ず適切な位置に空気抜き弁を取付けてください。 (4)一般家庭では、上記条件の確保が困難なため、使用はできません。 (5)水道水使用時は、法令によりバキュームブレーカが必要です。 (6)バキュームブレーカは、便器のあふれ縁から１５０㎜以上上方に設置してください。 (7)節水を目的としたオリフィスは、漏水や便器の洗浄不良の原因となりますのでセットしないでください。 (8)インバータや赤外線を用いた他の機器により誤作動することがあります。

水道法適合品

TOTO		単位	名称
		mm	自動フラッシュバルブ・VB付隠ぺい（大便器洗浄弁２５）
製図 和田照	検図 植村 松尾祐	日付 11.04.26	尺度 1：4
備考			図番 TEF76-2RX

A3