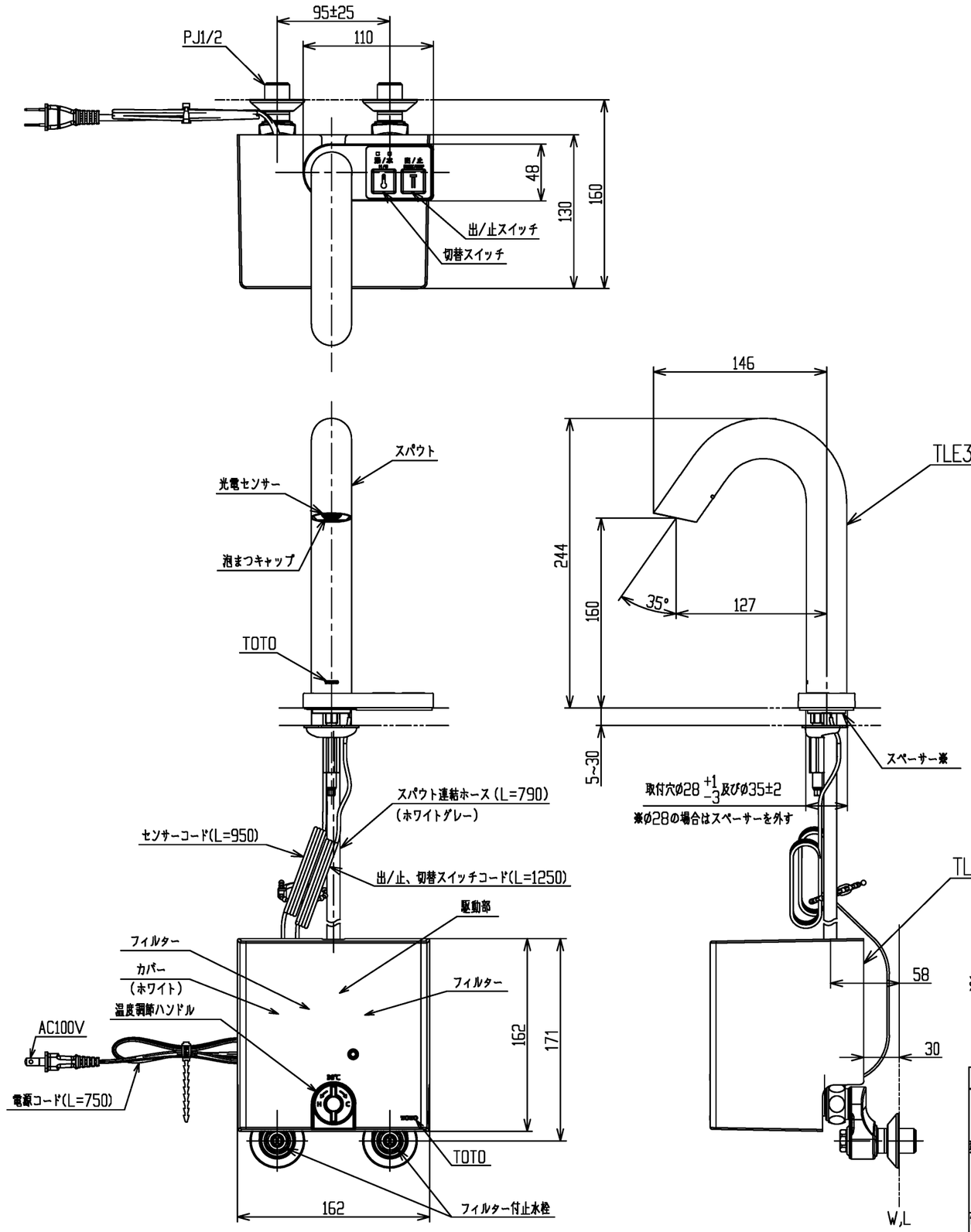

※TLE33SM6Aのセット内訳は、TLE33003J+TLE01712JAです。

水道法適合品

TOTO			単位 mm	名称 台付自動水栓
製図 大原	検図 溝口 工藤	日付 2024-11-15	尺度 1:4	湯水切替、AC100V、手動
備考 逆止弁付き・取付穴Φ28、Φ35 共用				品番 TLE33SM6A
				図番

A3