生産中止図面
１９９７／０３

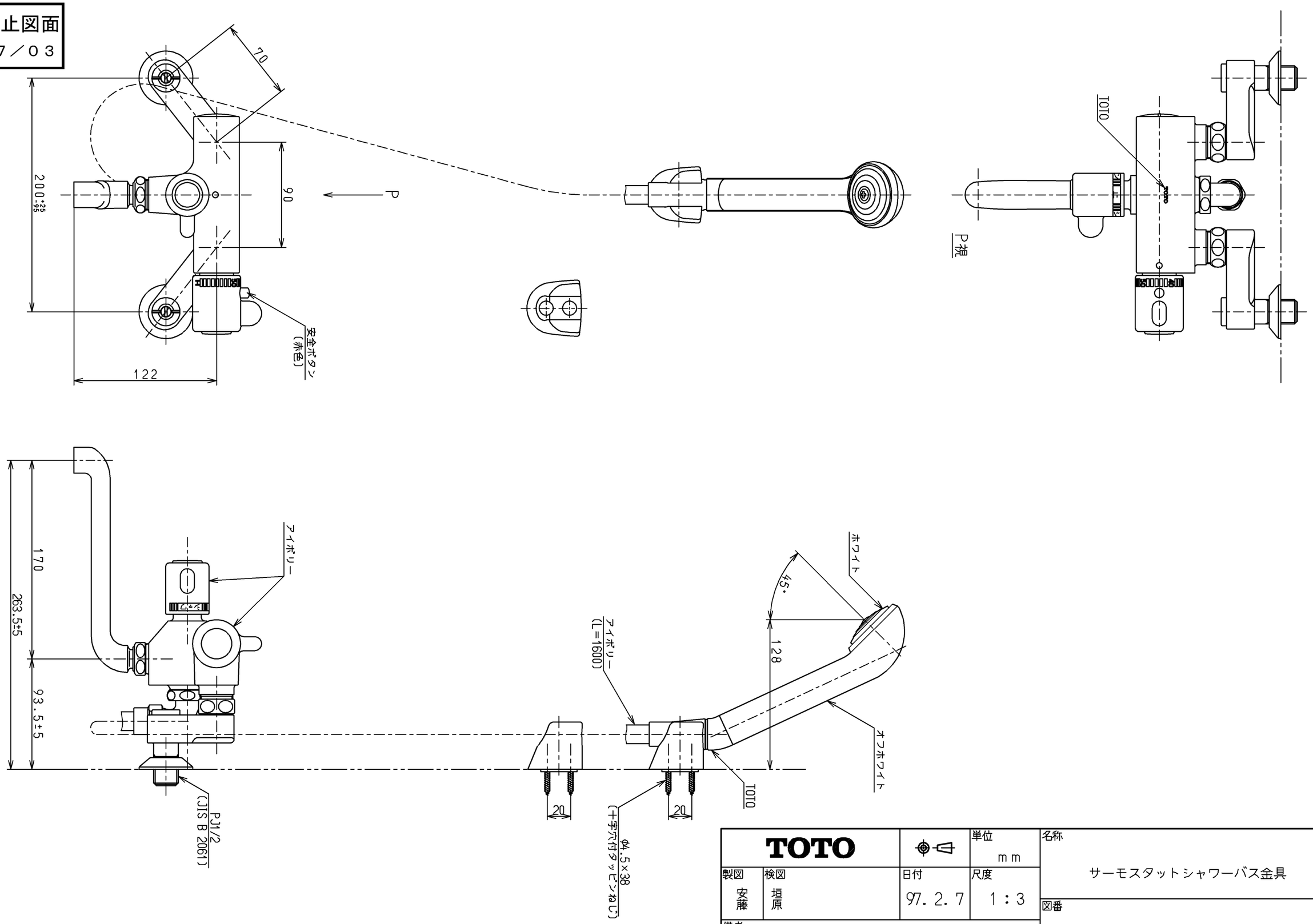

TOTO			単位 mm	名称 サーモスタットシャワーバス金具
製図 安藤	検図 垣原	日付 97. 2. 7	尺度 1：3	図番 TM245CS
備考				

A3