生産中止図面
２００６／０５

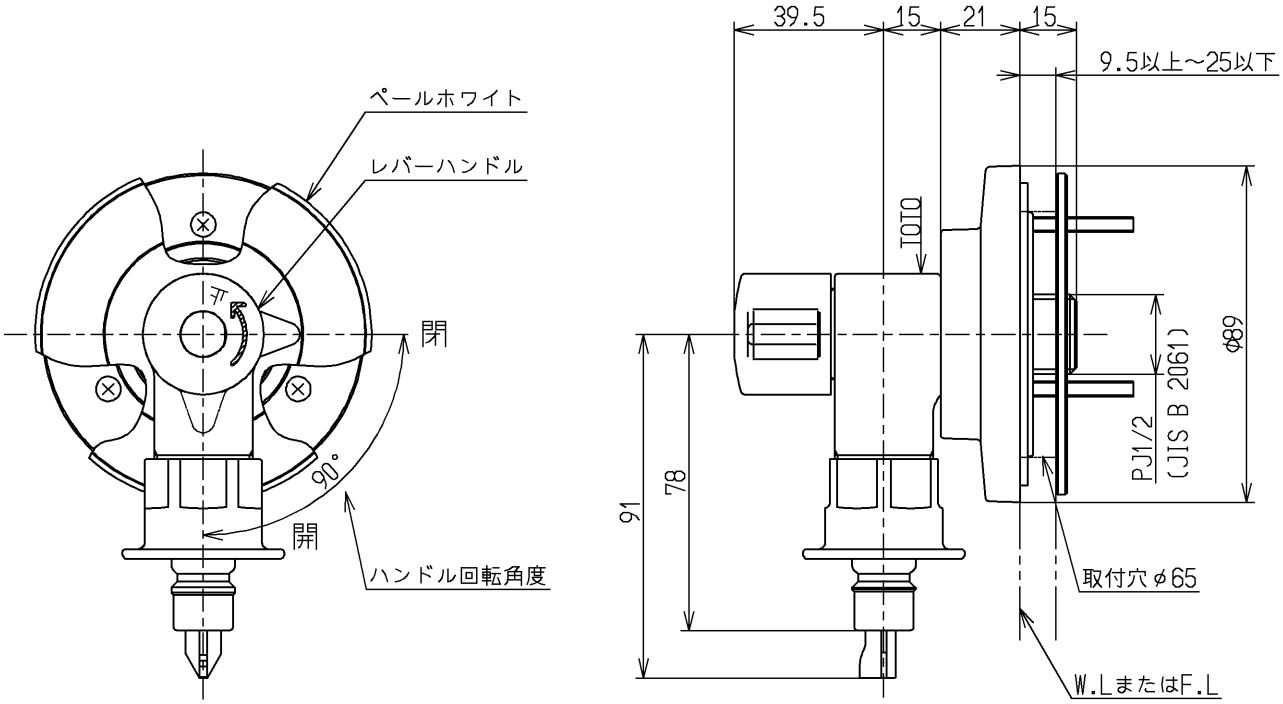

水道法適合品

TOTO		単位 mm	名称 横水栓１３（ホース接続・逆止弁無・寒）（ＪＩＳ）
製図 大谷	検図 東 竹野下	日付 05.05.26	尺度 1：2
備考 緊急止水弁			図番 TWA19F

A4