| 色番 | 色彩 |
|---|---|
| #SC1 | パステルアイボリー |

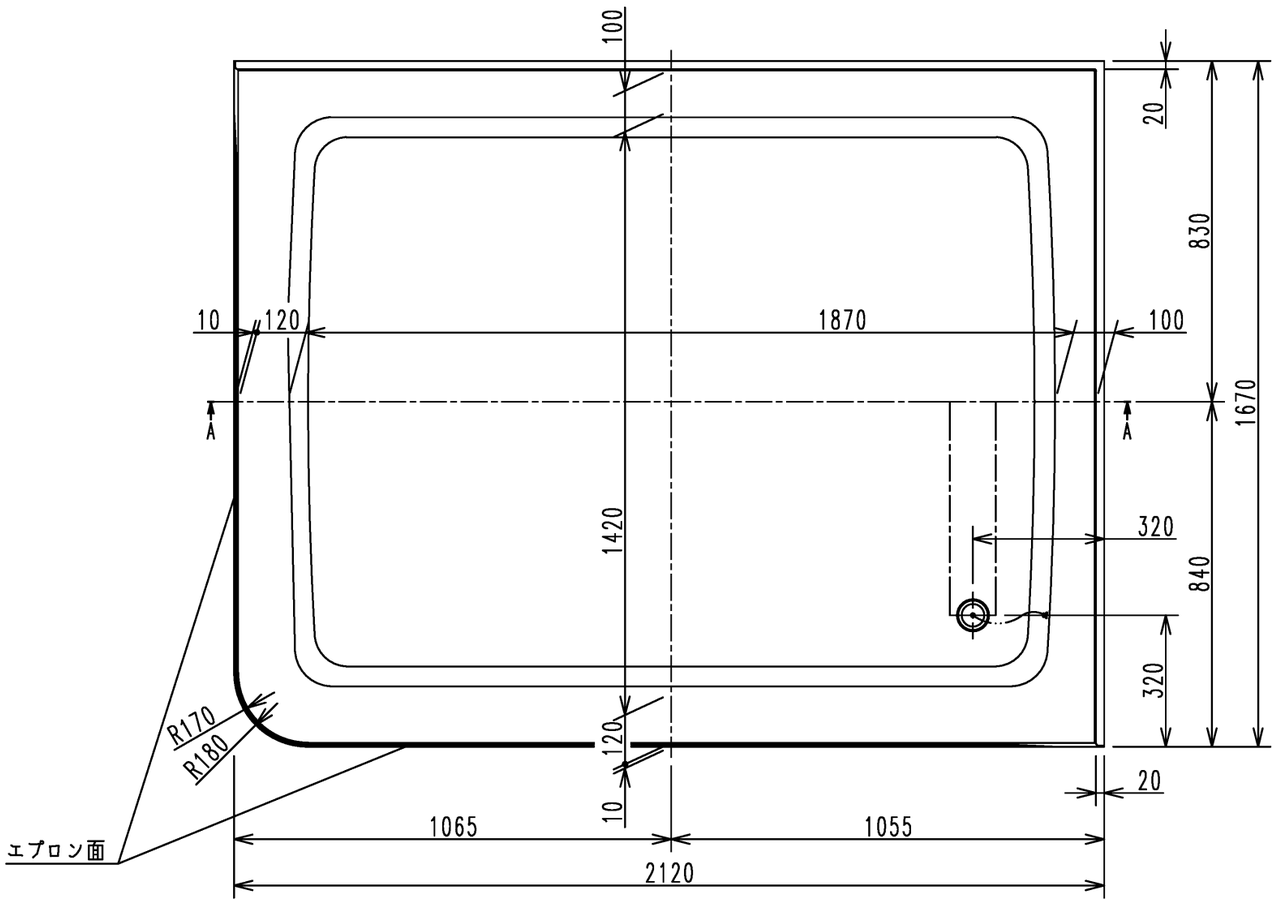


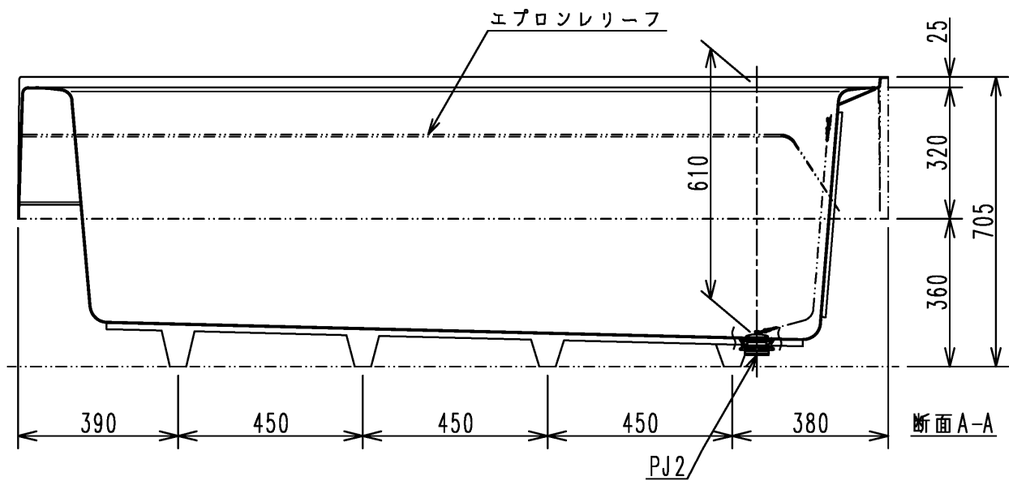


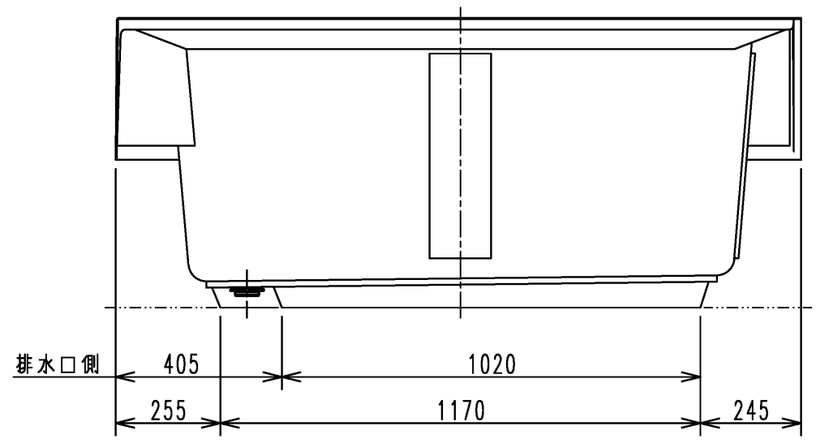


| TOTO | 三角法 | 単位 mm | 名称 和風二方半エプロン付ポリバス (2100サイズ) |
|---|---|---|---|
| 製図 中田 | 検図 林堂 山田 | 日付 2025.1.22 | 尺度 1:15 |
| 備考 | | | 品番 PYW2102R |

A3