生産中止図面
２０１５／０５

区分
B

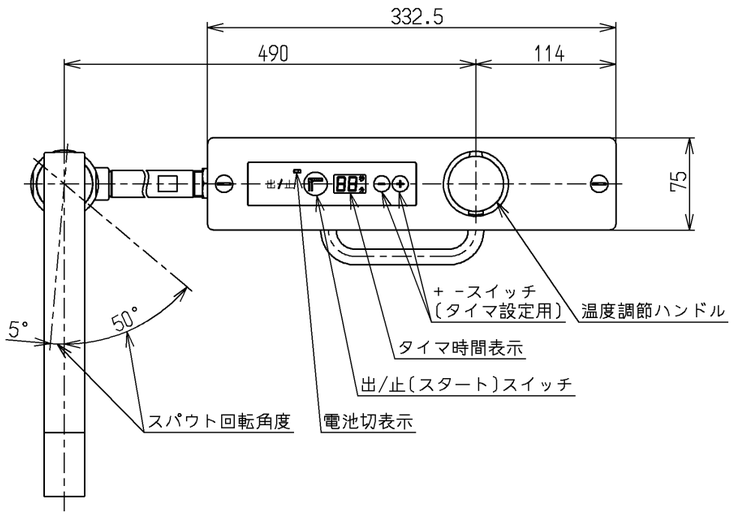

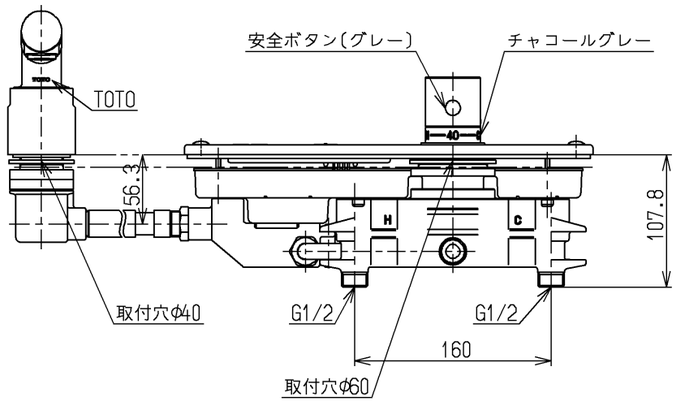

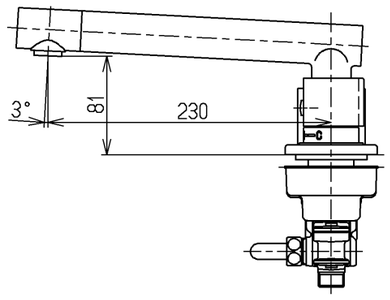

仕様		
用途		一般住宅用
給水圧力	最低必要水圧	０．０５MPa（流動時）
	最高水圧	０．７５MPa（静止時） ※快適にお使いいただくためには、０．２MPa程度の圧力をおすすめします。
使用可能水質		水道水または飲用可能な井戸水
使用環境温度		１～４０℃ ※凍結が予想される場所には設置できません。
最高給湯温度		８５℃
電源		単３アルカリ乾電池×２本
電池寿命		日２５回使用で約2年〔２０分タイマ5回及び、１分タイマ２０回の場合〕 ※電池切れ予告機能付き〔表示ランプ点滅〕
吐水時間		標準設定時間１分～３０分（１秒～９９分まで設定変更可能）
特記事項		(1)湯圧が水圧より高くならないように設定してください。 (2)給湯温度は、使用する温度より１０°C以上高く設定してください。 (3)やけど防止のため、給湯機の給湯温度は６０°Cを超えない設定をしてください。 (4)快適な吐水温度を確保するために５０°C～６０°C設定をおすすめします。 (5)湯水を逆に配管しないでください。 (6)浴室内などでスチームをご使用の際は、器具内の圧力上昇でハンドルの動きが悪くなる場合があります。 (7)誤操作防止のチャイルドロック機構付きです。 (8)屋内用です。 水栓が故障するおそれがあるため、屋外で使用しないでください。

水道法適合品

TOTO		単位	名称
		mm	台付サーモ１３ （埋込・タイマ）（浴室）
製図	検図	日付	尺度
安永	植村 畑中	15.05.27	１：５
備考			図番 TEB2R1RX

A3