生産中止図面
２０１９／０９

品番	色名
ＵＧＪＷＸ００１ＷＱ	ホワイト
ＵＧＪＷＸ００１ＢＱ	ブラウン
ＵＧＪＷＸ００１ＭＱ	モカ

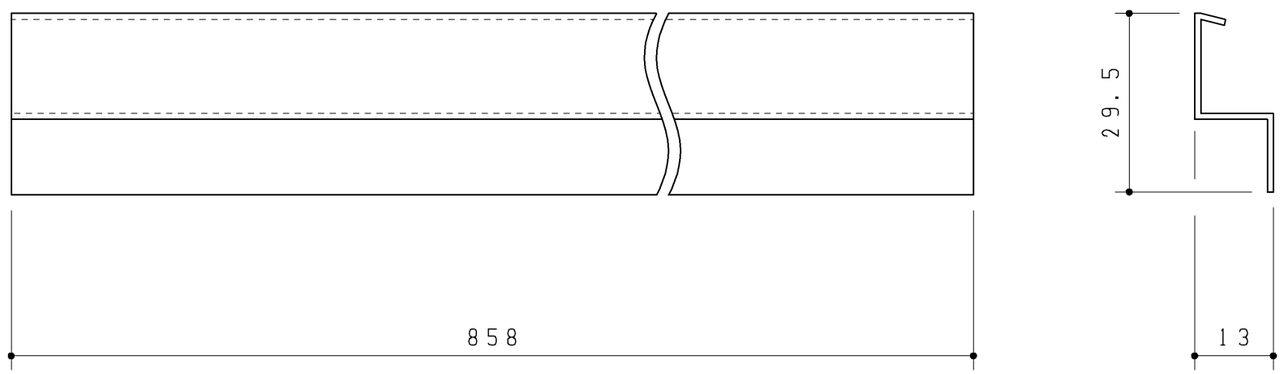

・材質：ＴＰＯ押出成形

改廃年月日	改新要領No.	事　　由	製品番号

TOTO	製図	段	検図	加　稲 治　垣				年月日	11.4.18
	品名	扉底目地						図面数	
品番	ＵＧＪＷＸ００１＊Ｑ	尺度	1:1	投影法	三角法	材質		図番	