生産中止図面
２０１９／１２

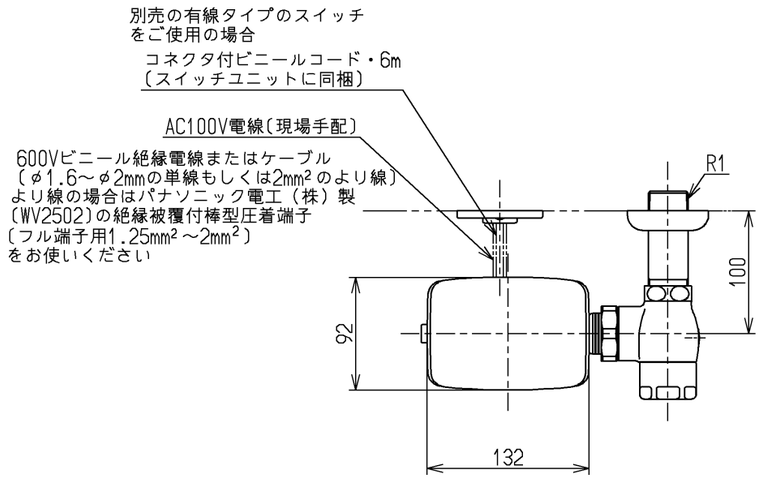

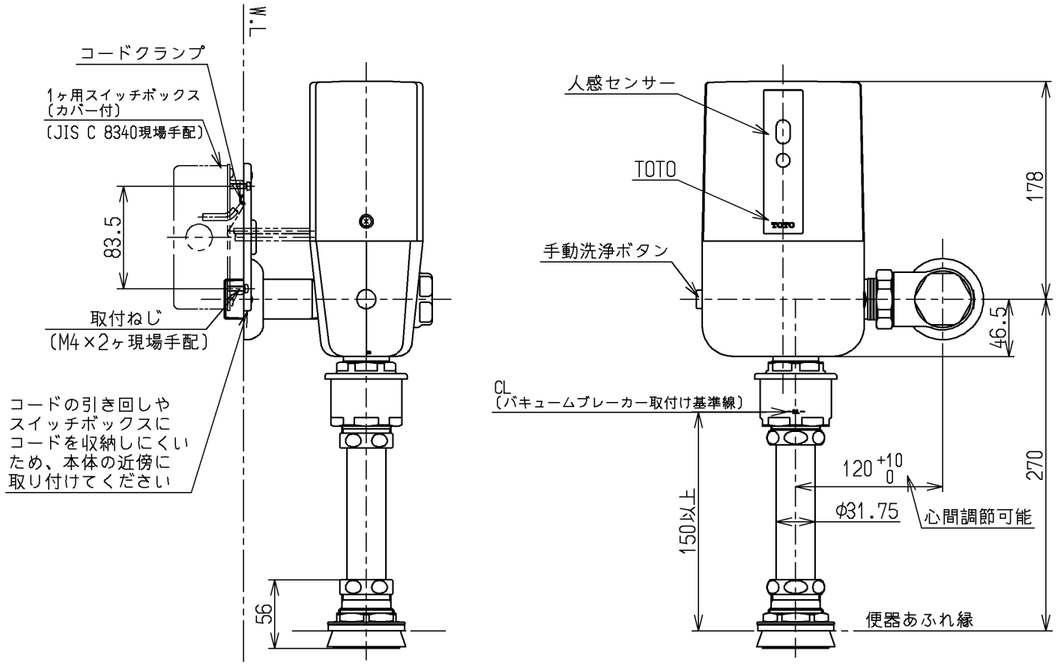

仕様		
用途		パブリック　大便器用
給水圧力	最低必要水圧〔流動時〕	０．０７MPa以上（１０２Ｌ／分） ※だだし自動バルブユニット取り付け時は７２Ｌ／分以上
	最高水圧〔静止時〕	０．７５MPa ※快適にお使いいただくためには、０．２～０．３MPa(流動時)程度の圧力をおすすめします。
使用可能水質		水道水・井戸水・再生水・雑用水 ※使用可能な水質範囲をホームページ http://www.com-et.com/kiki/ または、各支社営業センターでご確認ください。
使用環境温度		1～４０℃ ※凍結が予想される地域ではご使用できません。
電源		ＡＣ１００Ｖ　５０／６０Ｈｚ
感知距離 〔白紙ロ３００mmの場合〕		自動）壁学習機能：８００～５００mm　※工場出荷時 手動）切替スイッチ：９００未満，８００，７００，６００，５００mmで５段階調節可能
人体感知時間		６秒以上
自動洗浄開始時間		人体感知が切れて約１０秒後または約６秒後に設定可能 ※工場出荷時は約１０秒後
小洗浄判定時間		１２０秒または１５０秒に設定可能 〔工場出荷時：１２０秒〕
工場出荷時標準洗浄水量		大洗浄：４．８Ｌ、小洗浄：３．６Ｌ
洗浄水量		３パターンの切替が可能 大洗浄４．８Ｌ－小洗浄３．６Ｌ、大洗浄６Ｌ－小洗浄５Ｌ、大洗浄８Ｌ－小洗浄６Ｌ
機能		洗浄停止モード〔別途、ＴＺ１１９をご購入ください〕 自動洗浄〔入/切 切替可能〕※工場出荷時:入 大小洗浄〔大/大小 切替可能〕※工場出荷時:大小洗浄
設備保護洗浄		あり（工場出荷時：入）〔入／切　切替可能、２４時間洗浄がない場合は自動洗浄します。〕
特記事項		〔1〕便器の洗浄機能を確保するため、瞬間流量が１０２Ｌ/分以上得られるよう配管設計してください。 〔2〕給水管径は、２５Ａ以上にしてください。 〔3〕給水管に空気混入が考えられる場合は、必ず適切な位置に空気抜き弁を取付けてください。 〔4〕一般家庭では、上記条件の確保が困難なため、使用はできません。 〔5〕水道水使用時は、法令によりバキュームブレーカが必要です。 〔6〕バキュームブレーカは、便器のあふれ縁から１５０mm以上上方に設置してください。 〔7〕節水を目的としたオリフィスは、漏水や便器の洗浄不良の原因となりますのでセットしないでください。 〔8〕インバータや赤外線を用いた他の機器により誤作動することがあります。 〔9〕給水方向は左右どちらにも対応できます。 〔10〕ＣＳ４９４系以外の大便器には使用でません。

・スイッチユニットが別途必要です。専用のTES46U型、TES47U型をご購入ください。
・人感センサーを覆う背もたれ等とセットする場合は人体を正しく感知出来ない為、
必ず自動洗浄機能を「切」に、大小洗浄機能を「大洗浄」に切り替えてご使用ください。
・配管条件により水たまり面が低くなる場合は、水たまり面の設定（オートクリーンＣの水量設定）をしてください。
※便器洗浄してから約５秒後に便器水たまり面に追い水が流れます。
※流動時の水圧が０．０７ＭＰａで１０２Ｌ／分以上となる配管設計の場合

水道法適合品

TOTO			単位 mm	名称 大便器自動フラッシュバルブ
製図 廣松	検図 小西 本田	日付 17.08.02	尺度 1：5	露出、ＡＣ１００Ｖ、人体センサー有、壁給水、再生水用
備考 ＣＳ４９４系用、再生水仕様品				図番 TEV40UHR

A3