生産中止図面
１９８７／１０

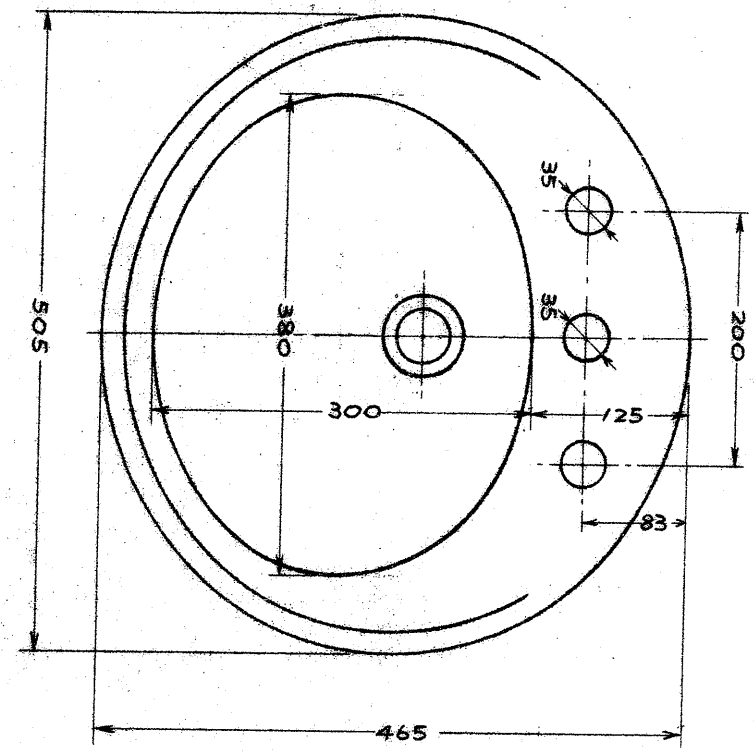

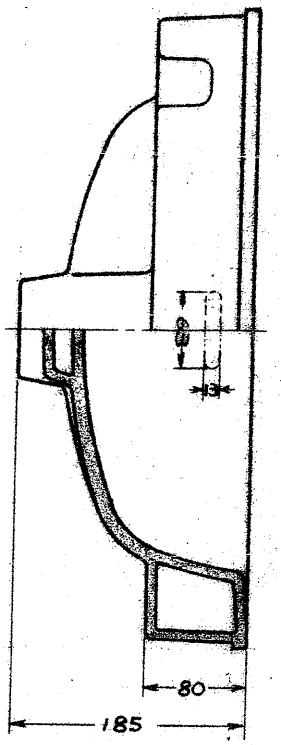

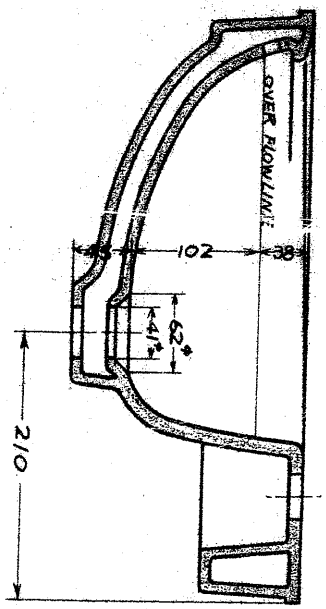

鋳鉄製品株式会社	
L541	
鋳 尺 1/6	単位：mm
53年2月16日	8.7

製作の場合は多少変更することもありますので予め御諒承下さい。