色番	色彩	記号
#MLW	ミルベージュ	
#MWW	ダルブラウン	
#NW1	ホワイト	

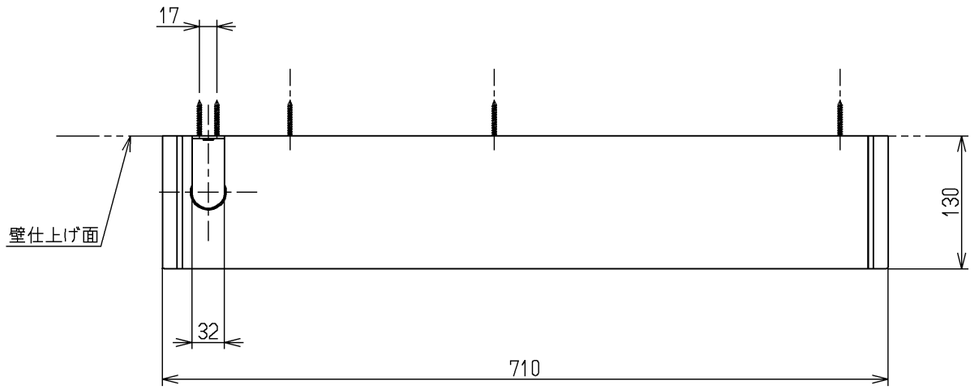

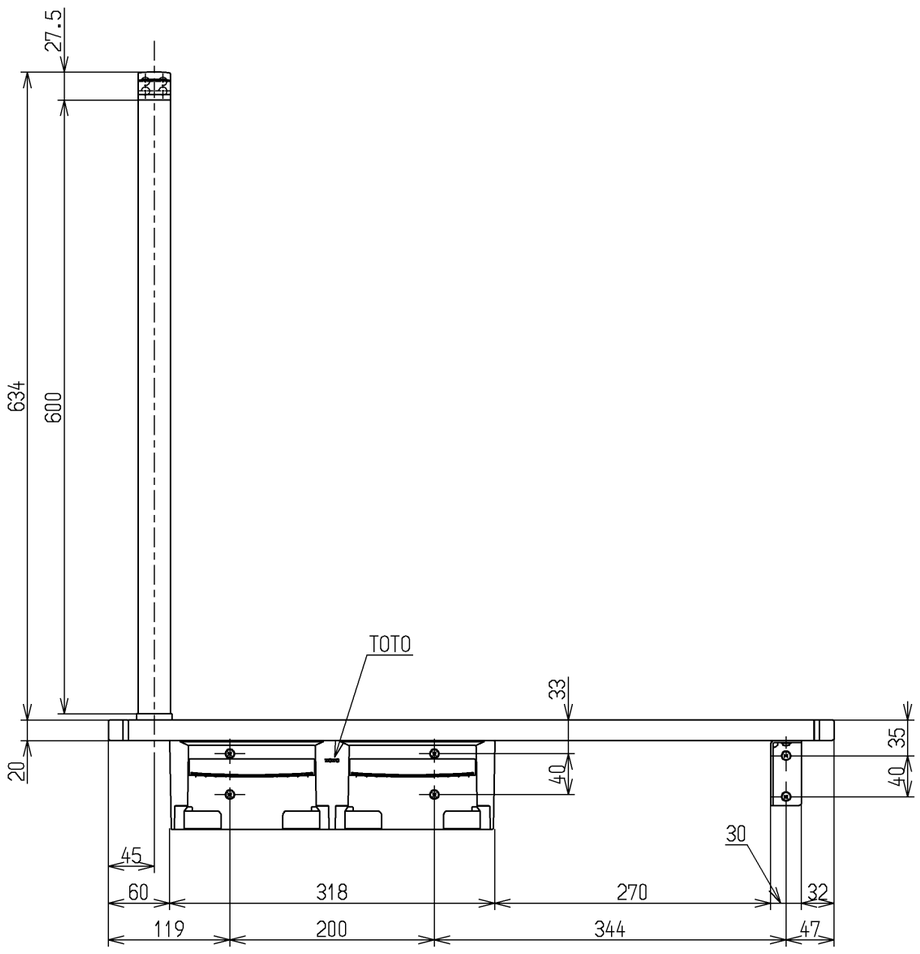

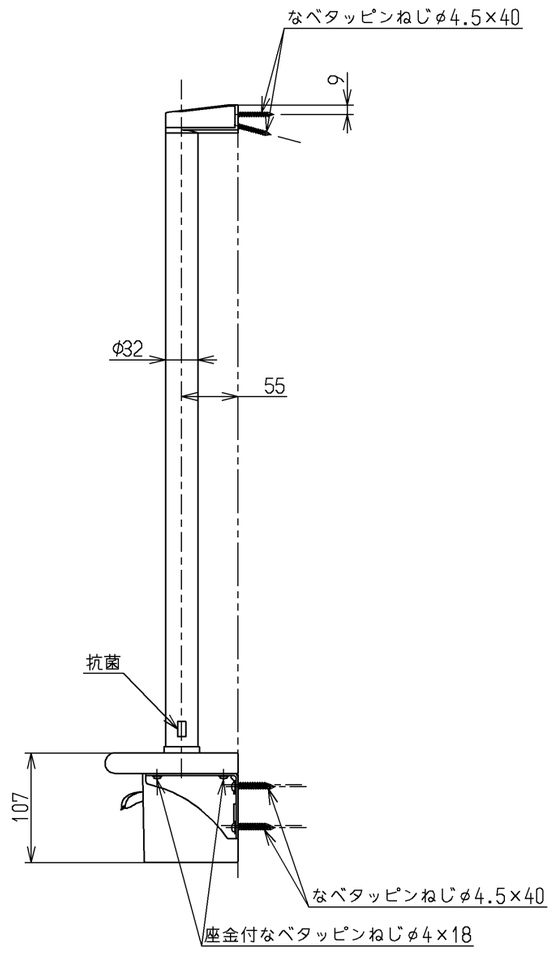

色番	手すりバー・棚板	紙巻器	棚固定金具	ブラケット・化粧金具・手すりバー固定金具
#MLW	#MLW	#WG4P〔ウォームグレー艶消塗装〕	ウォームグレー	サテンめっき
#MWW	#MWW			
#NW1	#NW1	#NW1P〔ホワイト艶消塗装〕	白色	

TOTO		単位	名称
		mm	天然木手すり　62シリーズ 手すり・棚一体タイプ
製図 辻(隆)	検図 安立　高良	日付 16.12.22	尺度 1：6
備考			図番 YHB62LS

A3