生産中止図面
２００７／０１

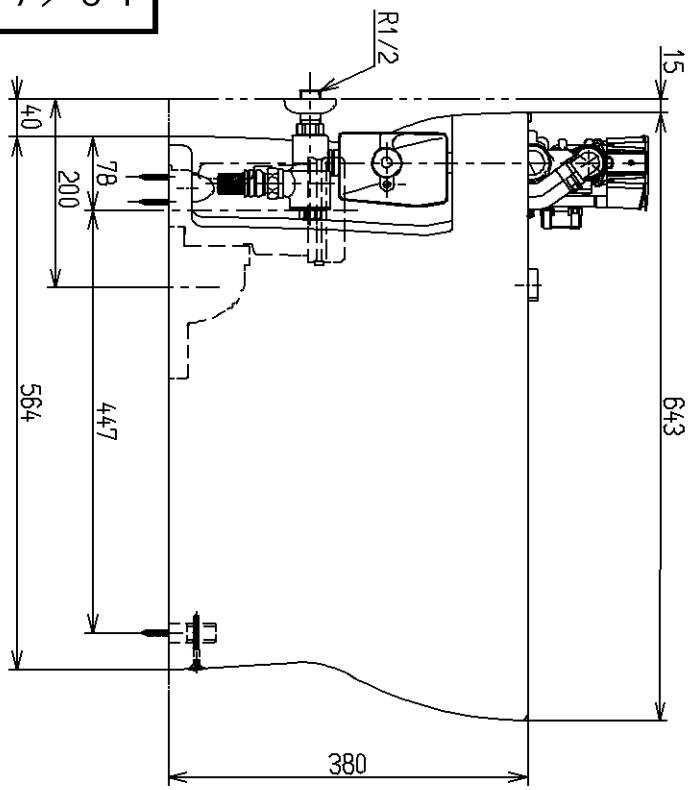

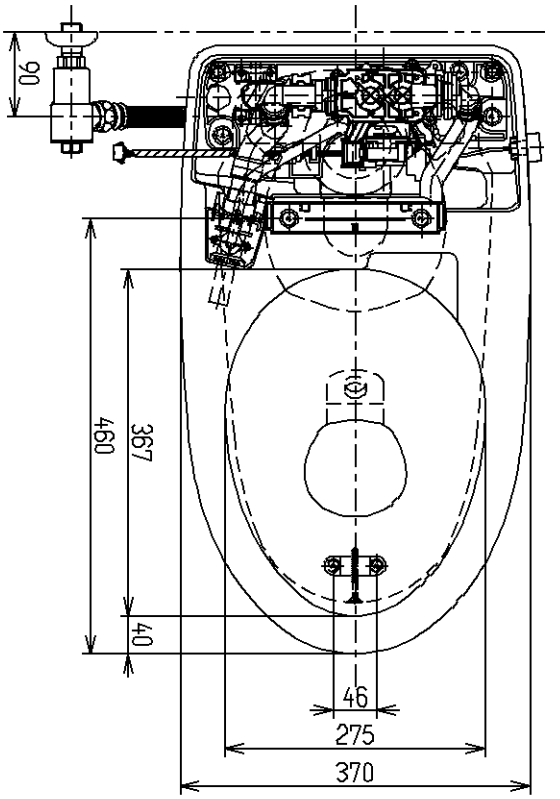

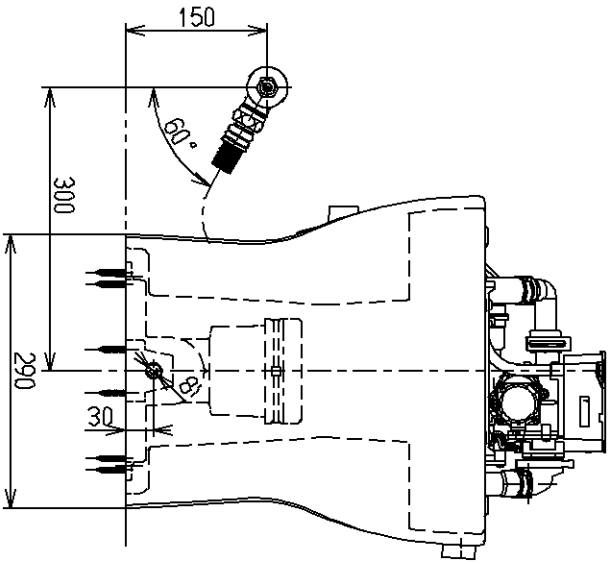

〈付属品〉
化粧キャップ・・・