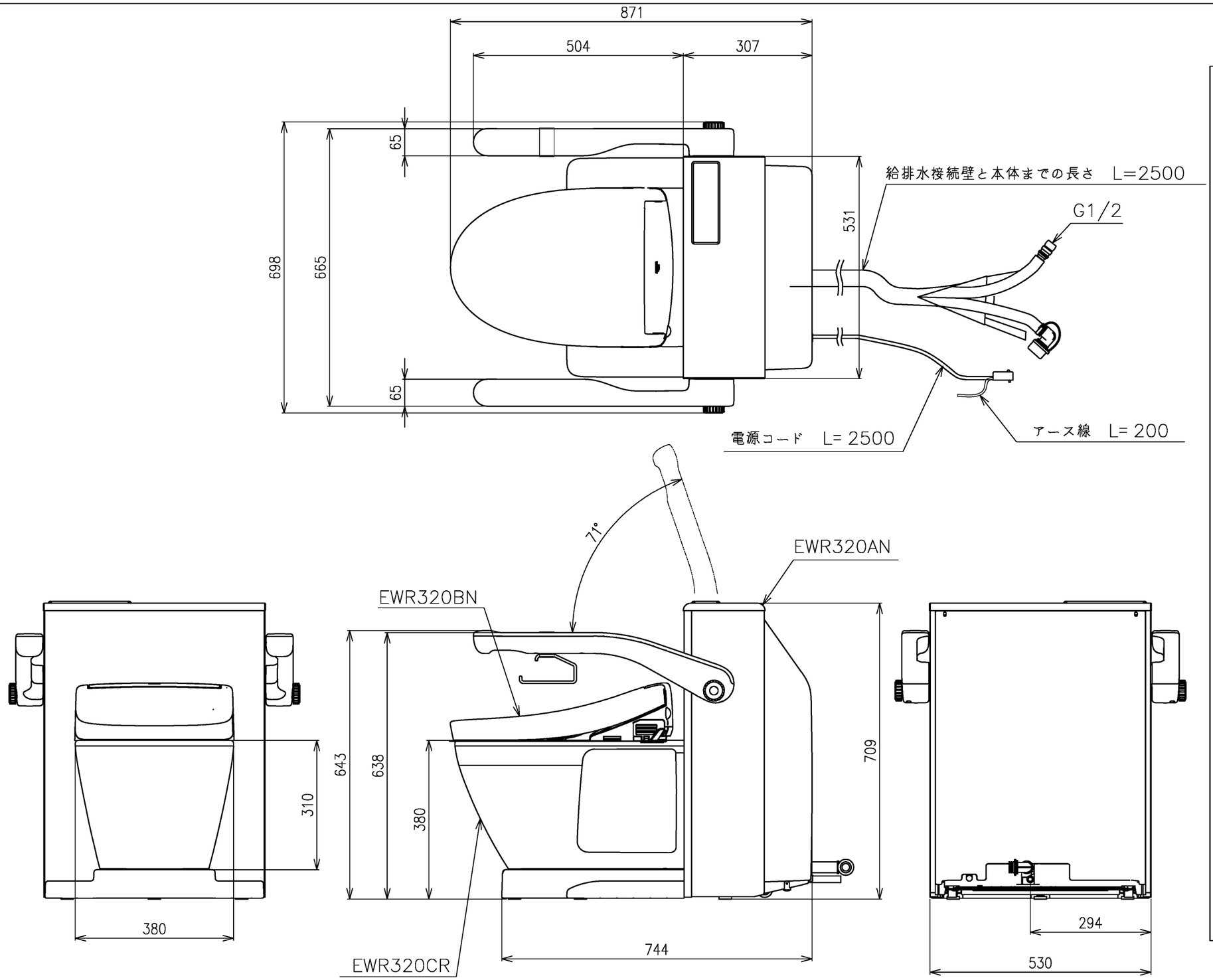

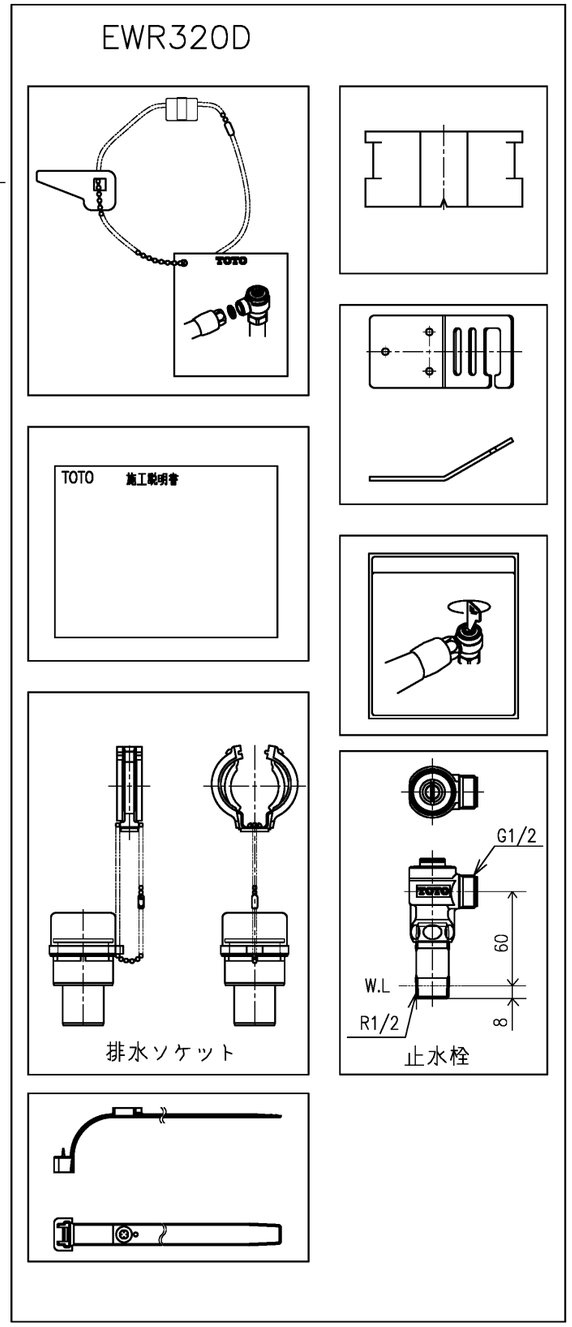

・定格：AC100V−1352W　50/60Hz

・給水　最低必要水圧（流動時）　0.07MPa

　　最高水圧（静止時）　0.75MPa

TOTO			単位 mm	名称 ベッドサイド水洗トイレ
製図 丹下	検図 松山 大田	日付 25.06.04	尺度 1：10	品番 EWRS320N
備考				

A3