生産中止図面
２００７／０１

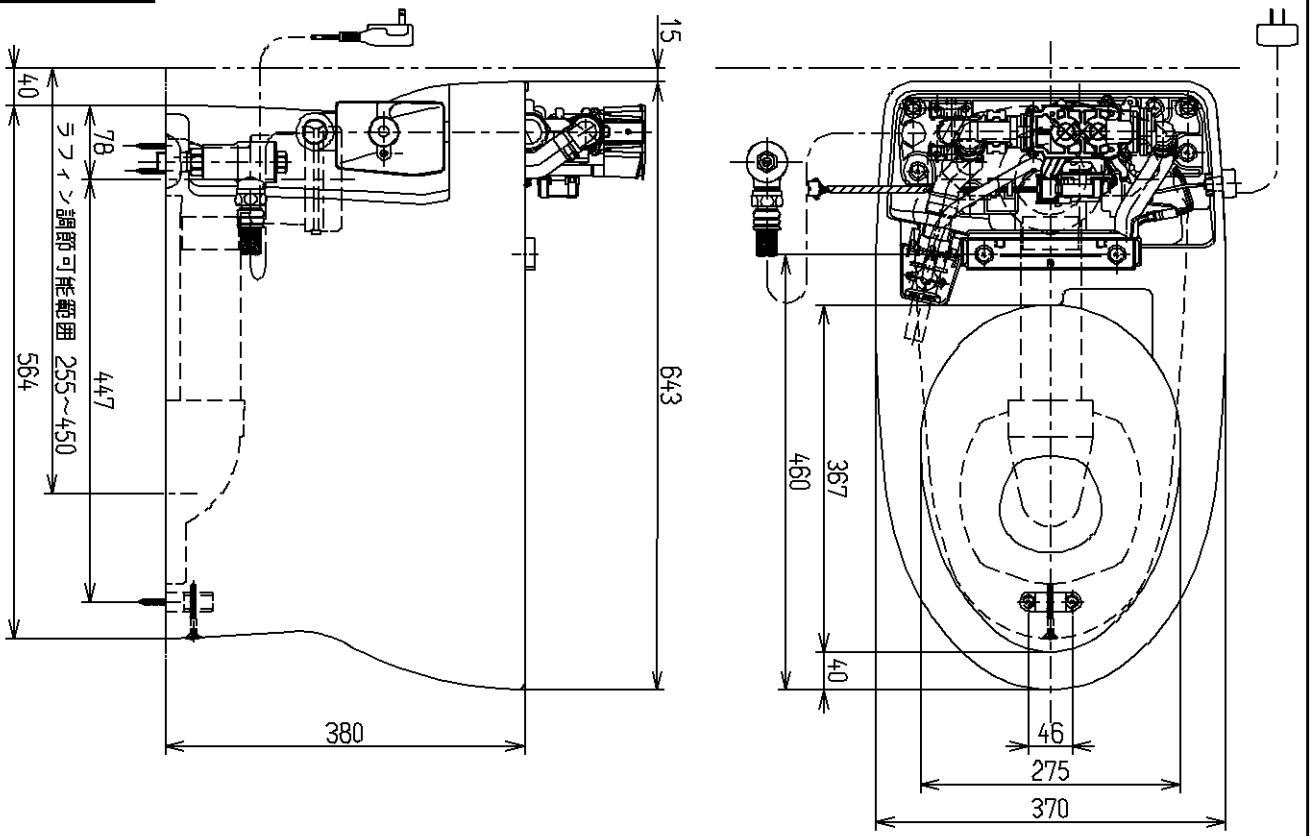

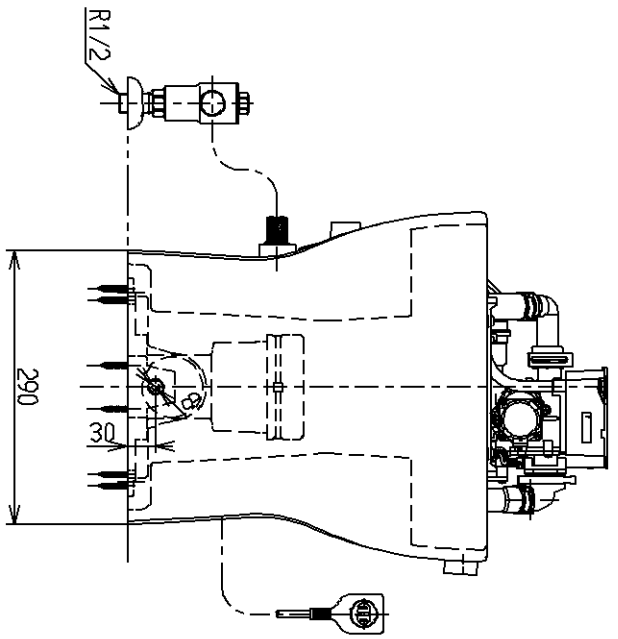

〈付属品〉
化粧キャップ　1ヵ
給水バルブ　1ヵ
上水栓　1ヵ
給水ホース　1ヵ
分岐ナバー　1ヵ
便器接続部　1ヵ
アジャスター　1ヵ
Pシール　1ヵ

注：止水栓取付角度につきましては、同梱の施工説明書を参照願います。

TOTO			単位 mm	名称 寒冷地用ヒーター付腰掛式水道直結形サイホンゼット防露便器（ネオレストSD用）
製図 岡田	検図 川崎 鈴木	日付 06.10.24	尺度 1：8	
備考 リモデル標準（寒冷地）				図番 CS953BHM

A4