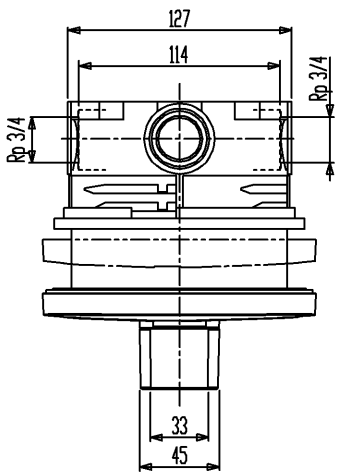

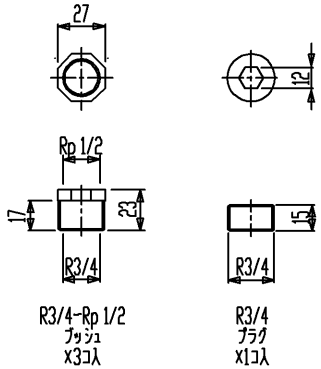

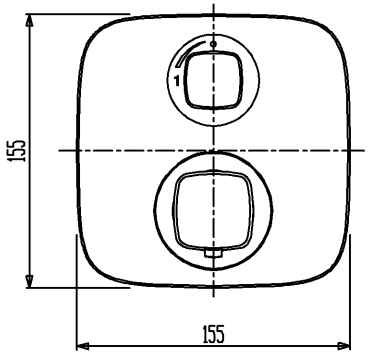

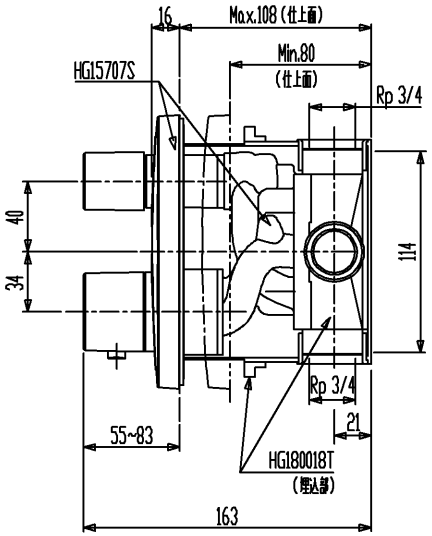

用途		一般住宅用（屋内用）
給水圧力	最低必要水圧	0.15MPa（流動圧）
	最高水圧	0.50MPa（静水圧） ※快適にお使いいただくためには、0.2~0.4MPa程度の圧力をおすすめします。
使用可能水質		水道水
使用環境温度		1~40℃ ※寒冷地仕様ではありません、凍結が予想される場合は凍結予防をしてください。
最高給湯温度		65℃ ※安全のため給湯温度は60℃以下でのご使用をおすすめします。
特記事項		(1) 水圧は湯水ほぼ同圧、且つ湯圧が水圧より高くならないように設定してください。 (2) 湯水を逆に配管しないでください。 (3) 器具を取り付ける前に必ず給水管内のごみ、砂などを完全に洗い流してください。 (4) 埋込部（HG180018型）と組合わせてご使用ください。

セラトレーディング株式会社			単位 mm
製図 福田	検図 井伊	日付 21.03.24	R度 1：3
備考 ・止水機能付 ・（社）日本水道協会認証品・逆止弁付			

名称
エコスタットE サーモスタット式
シャワバス用湯水混合水栓カバー部＋埋込部

品番 HG15707S+HG180018T

図番 HG15707STC

A3