生産中止図面
２００７／０１

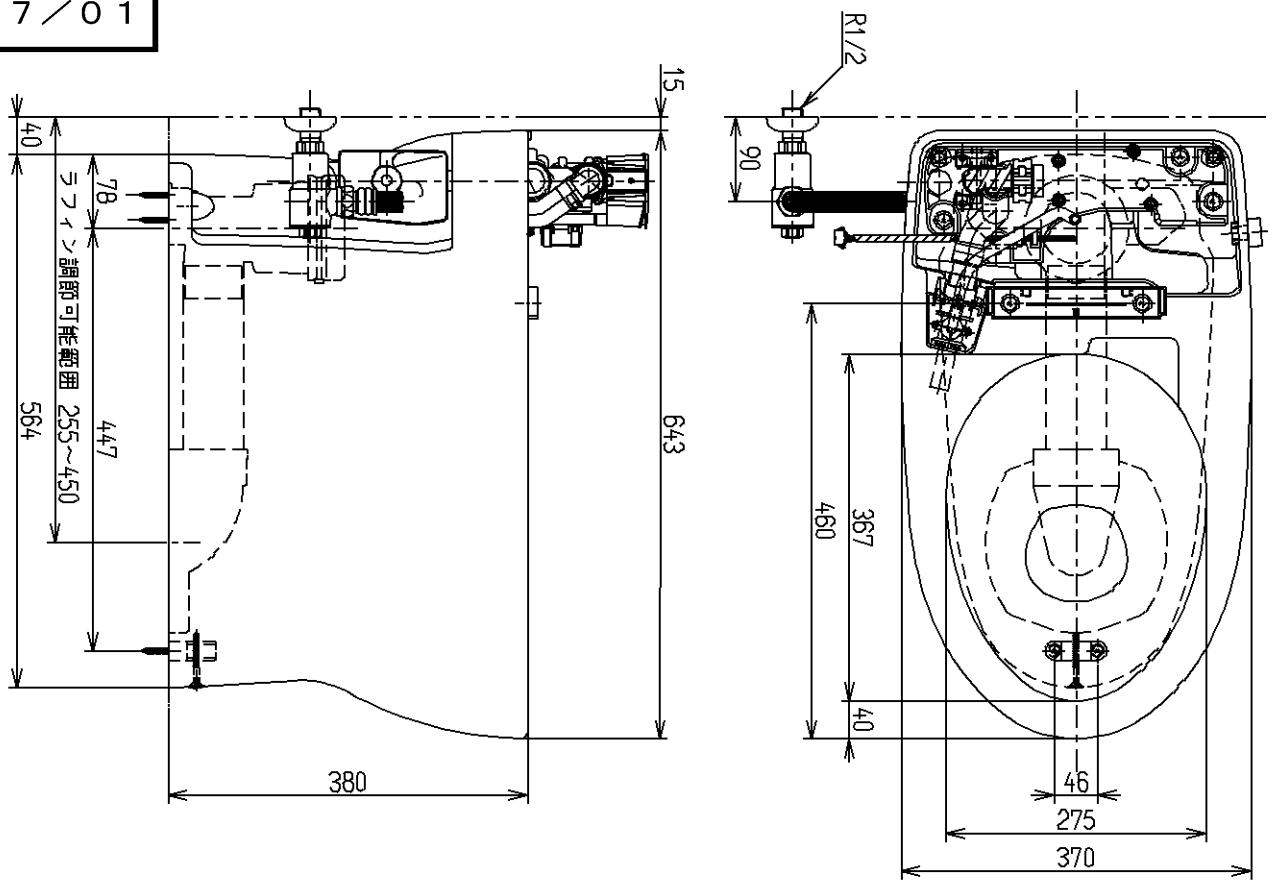

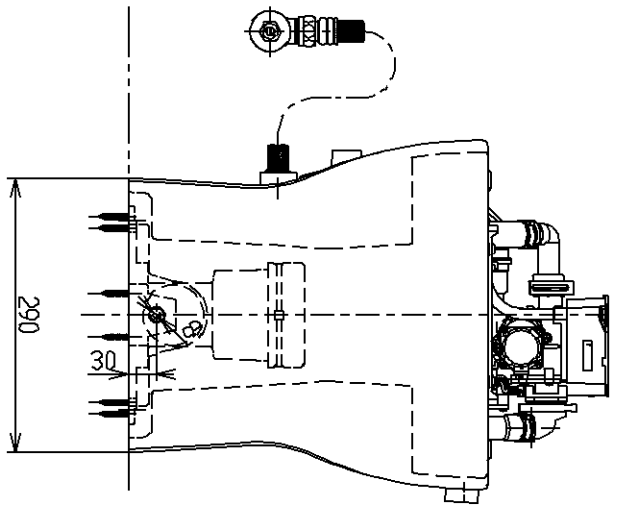

〈付属品〉
化粧キャップ　1ヶ
給水バルブ　1ヶ
上水栓　1ヶ
給水ホース　1ヶ
分岐カバー　1ヶ
便器接続部　1ヶ
マジャスター　1ヶ
Pシール　1ヶ

注：止水栓取付角度につきましては、同梱の施工説明書を参照願います。

TOTO			単位 mm	名称 腰掛式水道直結形サイホンゼット防露便器（ネオレストSD用）
製図 北村	検図 田邊 長野	日付 06.09.13	尺度 1：8	図番 CS953BM
備考 リモデル標準（一般地）				

A4