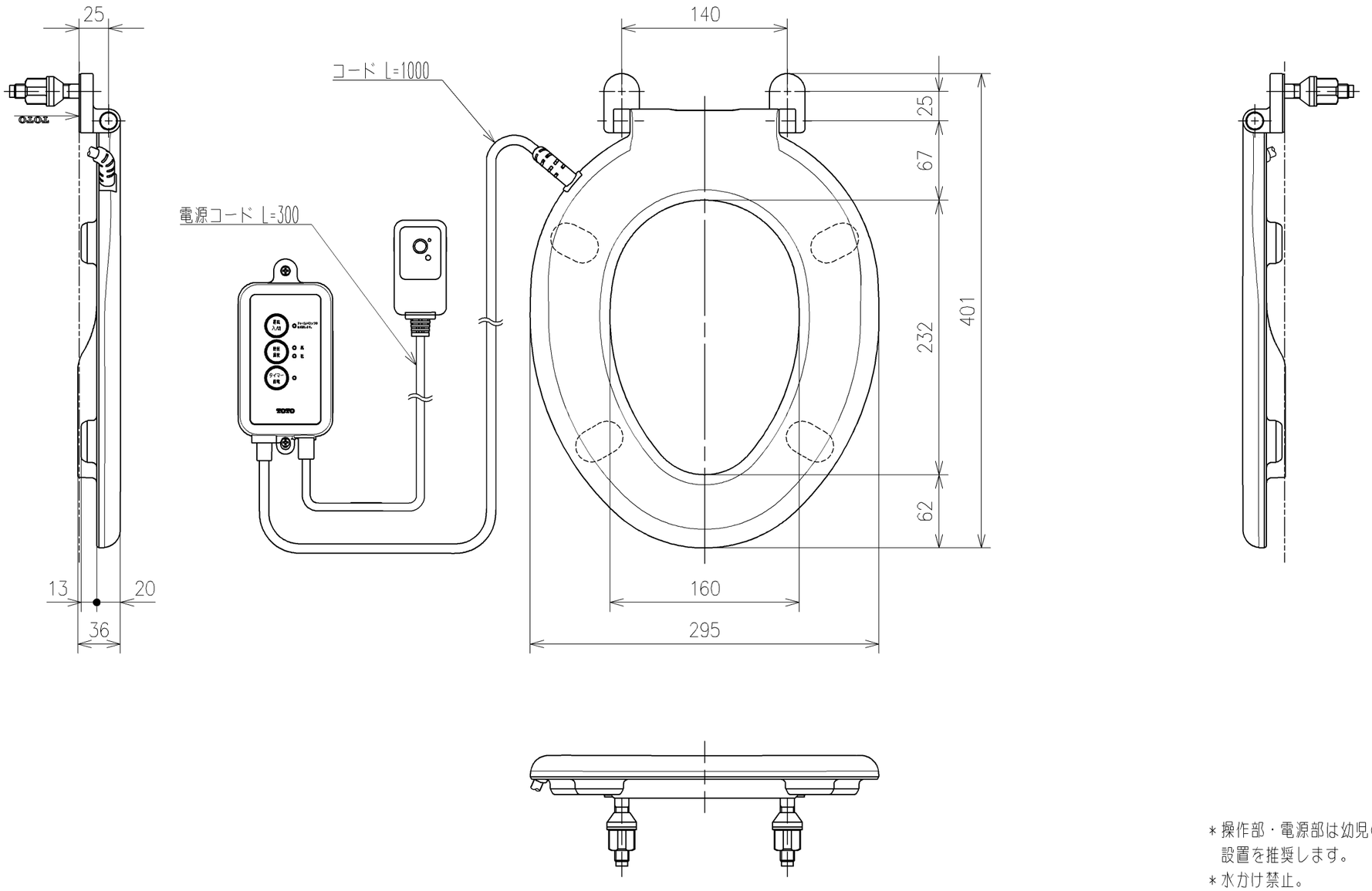

＊操作部・電源部は幼児の手ガ届き難い場所への
　設置を推奨します。
＊水かけ禁止。

＊定格：AC100V-32W 50/60Hz

TOTO			単位 mm	名称 幼児用暖房便座（腰掛便器3－5歳児向け用）
製図 有馬	検図 藤井	日付 09-11-05	尺度 1：4	
備考				品番 TCF40
				図番リビジョン 003
A3				ページNo . 1/1 （改）