生産中止図面
２０１２／０３

品番	カウンター色
CEK35080LCE202-WH	ホワイト
CEK35080LCE202-BL	ブラック

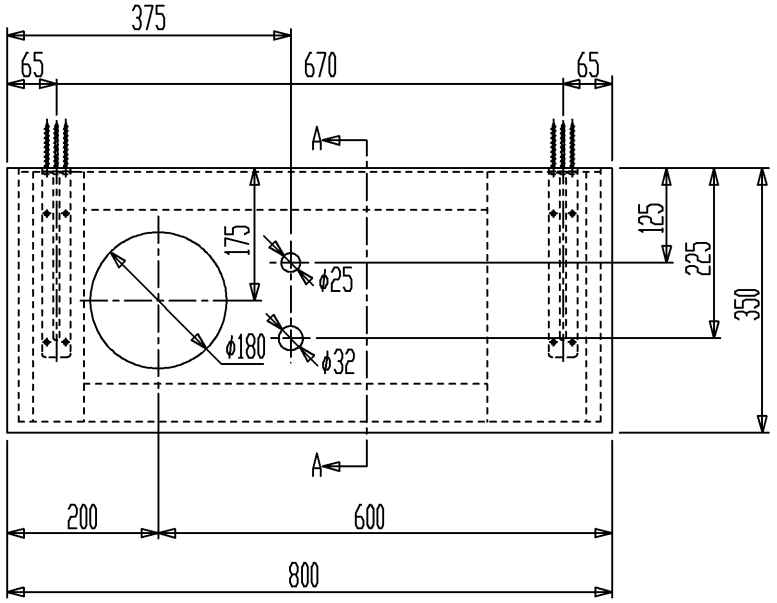

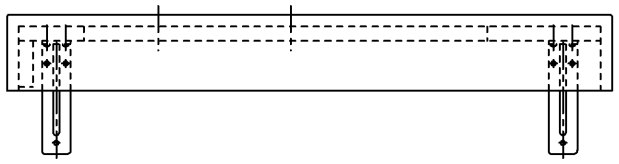

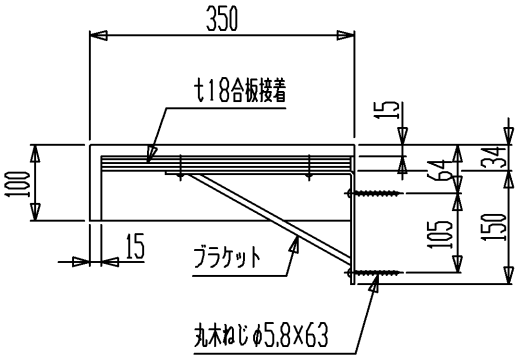

矢視A-A

・壁取付部（木ねじ位置）に固定用木桟（巾90×厚み45）を入れてください。

セラトレーディング株式会社		単位 mm	名称 カウンター
製図 石原	検図 高橋	日付 06.04.17	尺度 1：10
備考 カウンター材質：人工大理石			品番 図中の表参照
			図番 CEK35080LCE202