生産中止図面
２００４／１１

仕様書	
電源	AC100V 50/60Hz
消費電力	自動水栓：5W

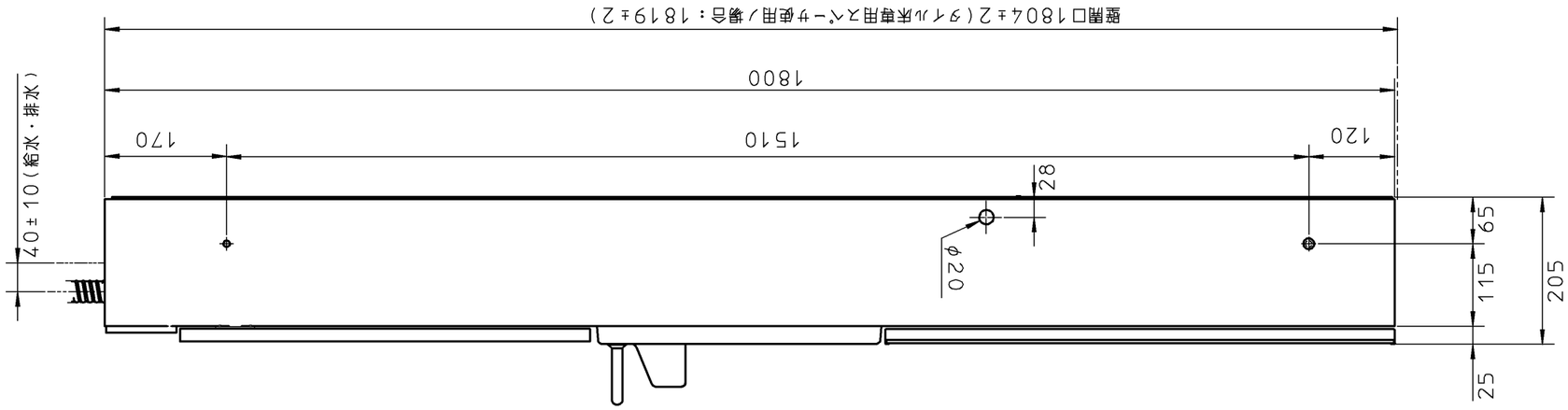

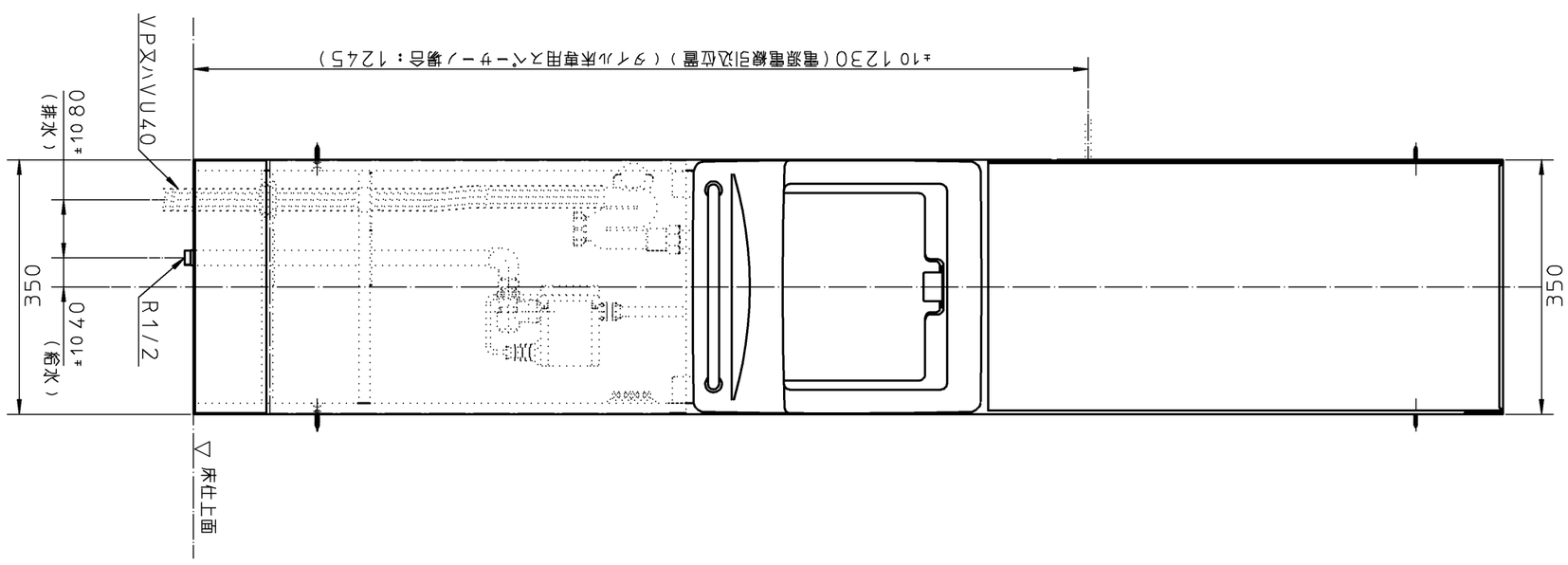

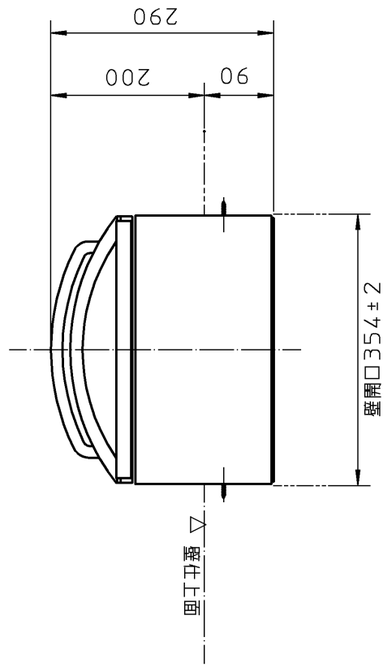

この商品は改正建築基準法（平成15年7月施行）の
第三種ホルムアルデヒド発散建築材料（F☆☆☆）が
含まれています。
ご採用にあたっては、条件がございますので、
ご注意ください。
<表面積：0．7□　材質：MDF，PB，合板>

TOTO				単位 mm	名称 トイレキャビネット
製図 渋谷	検図 岡	承認 岡	日付 03.05.20	尺度 1：8	品番 YSC60JRR/L
備考 ＊YSC60JRR：扉吊元右 ＊YSC60JRL：扉吊元左					図番 YSC60JR